XL³ 4000

Painéis de distribuição

Com uma gama completa, a oferta da Legrand une ao seu padrão de qualidade e garante real liberdade e simplicidade de instalação juntamente com sua reconhecida confiança.

Os novos painéis XL³ 4000 estão disponíveis em 3 larguras e 3 profundidades, atendendo plenamente as configurações desejadas. Os painéis podem ser acoplados lado a lado ou de costas um para o outro e cada tampa lateral/posterior pode ser substituída por uma porta para definir a composição mais adequada às suas necessidades. Não existem restrições para os painéis de distribuição pois são totalmente modulares.

Da mesma forma, a liberdade no sistema de distribuição recebeu atenção particular: barramentos "padrão" ou "otimizados" que não só possuem uma fácil montagem, mas também lhe permitem economizar tempo ao instalar, assim como durante operações de manutenção e ampliações.

CATÁLOGO DE PRODUTOS

legrand®

A linha XL³ 4000

CARACTERÍSTICAS

■ IP 30/ IP 55 (com porta e borracha de vedação)
■ IK 08
■ Auto-extinguível: 750°/30s
■ Corrente suportável de curta duração Icw: até 110 kA (com barramento de 4000 A)
■ 3 larguras
- 475 mm (cela de cabos)
- 725 mm (24 módulos por fileira)
- 975 mm (36 módulos por fileira ou 24 módulos por fileira + cela de cabos interna)
■ Recebe dispositivos de até 4000 A
■ 2 tipos de espelhos frontais (montagem de parafusos com ou sem dobradiça, com dobradiças e fechos)
■ Escolha do sistema de distribuição: padrão ou otimizado (Sistema de distribuição XL-Part 800 e XL-Part 1600, blocos de distribuição com capacidade de 250 a 400 A)
■ Tipos de separação: até Forma 4b
■ Índice de serviços: até IS 333
■ Cor: cinza RAL 7035
■ Conforme norma NBR IEC 60439-1

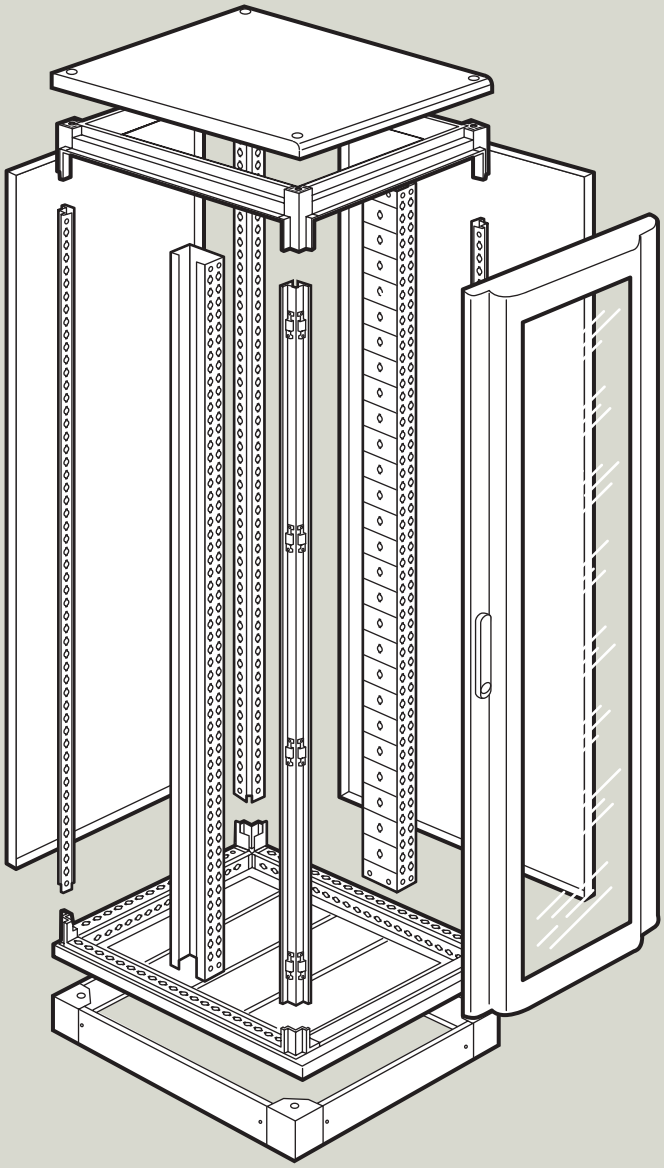

XL3 4000 painéis de distribuição componíveis

Painéis			Conjuntos «base-teto»	Colunas de estrutura	Bases soleira	Montantes funcionais	Suportes espelho frontal	Travessas internas	Espelhos frontais internas	Tampas traseiras	Tampas laterais	Portas salientes	
												Metal	Vidro
Larg. x Prof. (mm)		Altura (mm)					fixos						
725 x 475		**2200**	205 04	208 50	205 14	208 52	208 55	-	-	208 58	208 57	208 61	208 63
725 x 725		**2200**	205 05	208 50	205 15	208 53	208 55	-	-	208 58	208 58	208 61	208 63
725 x 975		**2200**	205 06	208 50	205 18	208 53	208 55	-	-	208 58	208 59	208 61	208 63
975 x 475		**2200**	205 07	208 50	205 17	208 52	208 55	-	-	208 59	208 57	208 62	208 64
975 x 475	(1)	**2200**	205 07	208 50	205 17	208 54	208 56	205 21	205 47	208 59	208 57	208 62	208 64
975 x 725		**2200**	205 08	208 50	205 18	208 53	208 55	-	-	208 59	208 58	208 62	208 64
975 x 725	(1)	**2200**	205 08	208 50	205 18	208 54	208 56	205 22	205 47	208 59	208 58	208 62	208 64
975 x 975		**2200**	205 09	208 50	205 19	208 53	208 55	-	-	208 59	208 59	208 62	208 64
975 x 975	(1)	**2200**	205 09	208 50	205 19	208 54	208 56	205 23	205 47	208 59	208 59	208 62	208 64

Cela de cabos externa			Conjuntos «base-teto»	Montantes de estrutura	Bases soleira	Espelhos frontais	Tampas traseiras	Tampas laterais	Portas metal
Larg. x Prof. (mm)		Altura (mm)							
475 x 475		**2200**	205 01	208 50	205 11	208 67	208 57	208 57	208 65
475 x 725		**2200**	205 02	208 50	205 14	208 67	208 57	208 58	208 65
475 x 975		**2200**	205 03	208 50	205 17	208 67	208 57	208 59	208 65

(1) Com cela de cabo interna

Linha XL³ 4000 (continuação)

ACESSÓRIOS

Equipamentos e acessórios para painéis de distribuição	24 módulos	36 módulos
Placa cega ajustável (altura 200 mm)	206 47	206 49
Placa cega ajustável (altura 400 mm)	206 48	
Trilho universal	206 04	206 54
Dispositivo de fixação universal ajustável	206 02	206 52
Porcas de encaixe para parafuso M6 (x 20)	200 92	
Parafuso M6 (x 50)	200 91	
Tinta spray para retoque RAL 7035	200 98	
Argolas de içamento (x 4)	205 82	
Parafusos para união estruturais	205 86	
Placas de reforço planas (x 2)	205 89	
Placas de reforço em formato "L" (x 2)	205 88	
Borracha de vedação IP 55 para o uso no acoplamento de painéis de distribuição	205 85	
Kit para união de bases soleiras	205 10	
Espaçadores para coluna funcional (x 2)	207 50	

Acessórios de cabeamento		24 módulos	36 módulos
	Suporte para fixação de cabos	204 35	204 36
	Conjunto de 2 suportes de fixação de canaletas Lina 25	205 70	204 70
	Canaletas Lina 25 (L x A mm): 40 x 60	362 07	
	40 x 80	362 08	
	60 x 60	362 12	
	60 x 80	362 13	
	Rebite isolante para fixação direta nos perfis funcionais	200 80	

Acessórios para espelhos frontais		
	Conjunto de 2 dobradiças (para espelho frontal montada com parafusos)	209 59
	Obturador 24 módulos	200 51
	Obturador 18 módulos (separado em módulo ou 1/2 módulo)	016 65
	Porta-etiquetas	203 99

Acessórios para ventilação natural		
	Espelho frontal perfurado para ventilação natural (H 200 mm, 24 módulos)	209 49
	Espelho frontal perfurado pra ventilação natural (H 200 mm, 36 módulos)	209 99
	Tampa de ventilação para base soleira (24 módulos)	205 44
	Tampa de ventilação para base soleira (36 módulos)	205 45
	Espaçadores para elevar o teto	205 46

Montando os painéis de distribuição

A MONTANDO A ESTRUTURA

Um painel XL³ 4000 ou cela de cabos consiste em um conjunto "teto-base", 4 colunas estruturais e uma base soleira, a qual uma tampa traseira e 2 tampas laterais podem ser adicionadas.

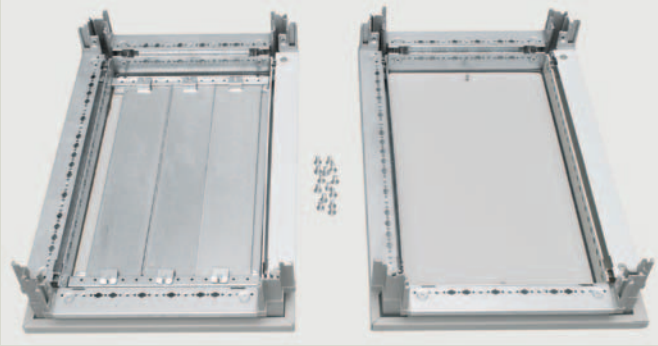

O conjunto "teto-base" é fornecido juntamente com parafusos e placas de entrada de cabos

+

As tampas laterais e traseiras podem ser substituídos por portas

1. Montando as bases soleiras

As bases possuem 100 mm de altura. Elas podem ser montadas lado a lado usando o kit ref. 205 10. Suas tampas laterais podem ser removidas para permitir que cabos passem de uma coluna para a outra.

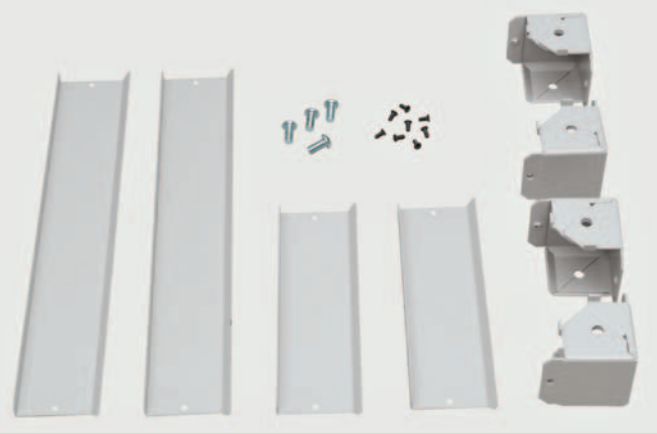

As bases soleiras consistem em 4 peças de canto e 4 tampas de fechamento

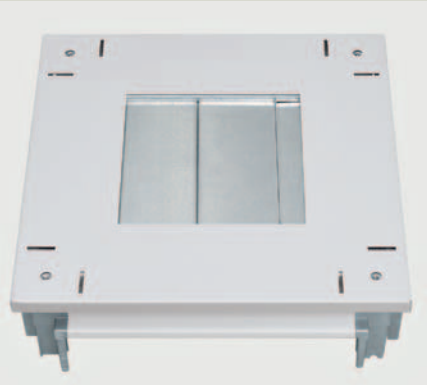

Vire a base de cabeça para baixo para ter acesso aos pontos de fixação

Os parafusos para as peças de canto são fornecidos com o conjunto "teto-base"

As peças de canto são furadas para que uma chave allen de 8 mm possa ser inserida

Encaixe as tampas laterais como necessário, então vire a montagem de ponta-cabeça para inserir as colunas de estrutura

+

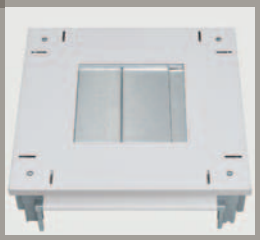

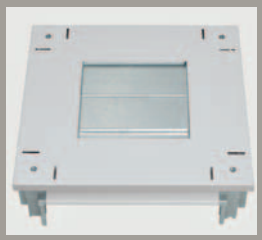

Para bases cuja largura e profundidade são idênticas, a direção dos corredores na placa de entrada de cabos pode ser invertida

2. Encaixando as colunas estruturais

Colunas de estrutura ref. 208 50 são fornecidas em conjuntos de 4 peças e são comuns a todos os painéis de distribuição e cela de cabos da linha.

Prenda cada coluna na base e fixe-a usando 2 parafusos de cabeça escareada M8 sem apertá-los permanentemente.

Cuidado: as duas colunas pintadas devem ser posicionadas na frente do painel (lado pintado da base) garantindo que o lado perfurado fique voltado para trás.

Montando os painéis de distribuição (continuação)

3. Montando o teto

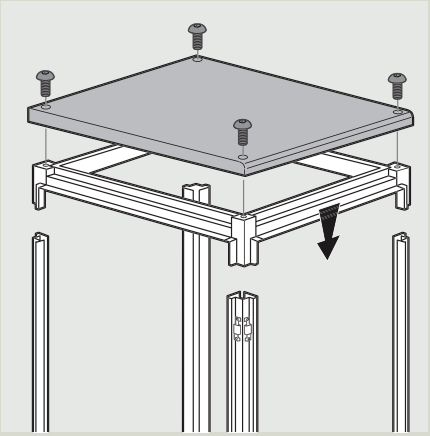

Insira as 2 peças que fazem o teto nos finais das colunas estruturais

Acople o teto usando parafusos de cabeça escareada M8 e então aperte permanentemente todos os parafusos da montagem estrutural

Cuidado: a parte pintada e a parte curva do teto devem ser colocadas para a frente do painel

Crie as conexões equipontenciais do teto e da base na estrutura usando os condutores e parafusos fornecidos com o conjunto "teto-base".
Os pontos de conexão feitos para isso estão marcados com o símbolo ⏚.

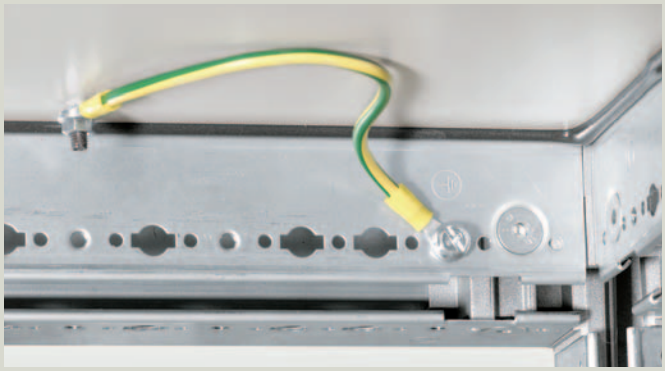

Cuidado: use os pontos de conexão na traseira do painel de distribuição, pois os localizados na frente são reservados para conectar os espelhos frontais.

+

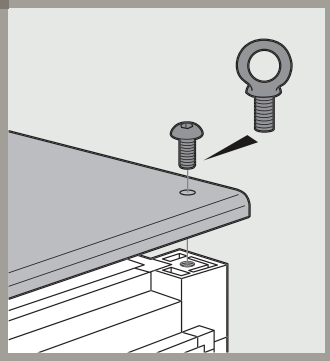

Os 4 parafusos de fixação para o teto podem ser substituídos por argolas de içamento ref. 205 82

4. Acoplando 2 estruturas

IP 30

As colunas estruturais são pré-equipadas, nos seus lados externos, com peças de conexão para acoplamento.

Essas peças também são usadas para encaixar as tampas e as portas.

Una as duas peças de conexão das duas estruturas usando os parafusos M6 no kit de acoplamento ref. 205 86 (parafusos para montagem de estrutura)

O kit de acoplamento contém 8 parafusos M6 e uma ferramenta para manter os parafusos no lugar enquanto eles são apertados

Se o painel for ser movido ou transportado, a estrutura deve ser reforçada após o acoplamento usando placas de reforço ref. 205 88/89

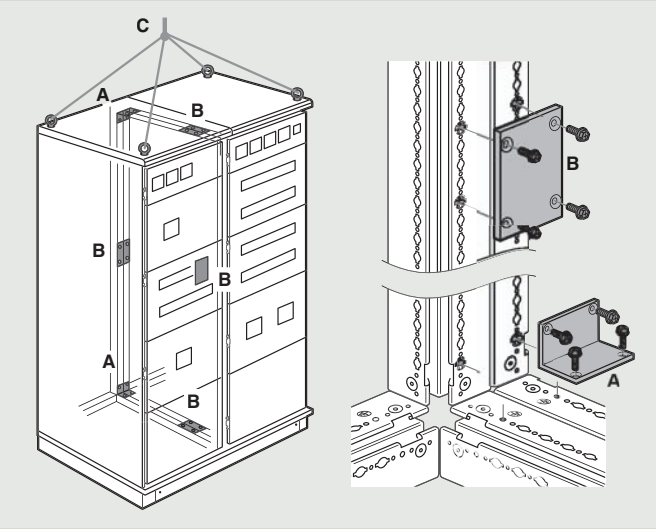

Exemplo de reforço de uma montagem acoplada
A: 1 conjunto de placas em formato "L" ref. 205 88
B: 2 conjuntos de 2 placas planas ref. 205 89
C: argolas içamento fornecido separadamente

IP 55

As operações de acoplamento são idênticas àquelas descritas para a proteção IP 30. Entretanto, a borracha de vedação ref. 205 85 é necessária entre as estruturas que serão acopladas.

Aplique a borracha em uma das colunas e aperte-a firmemente para garantir sua fixação

Montando os painéis de distribuição (continuação)

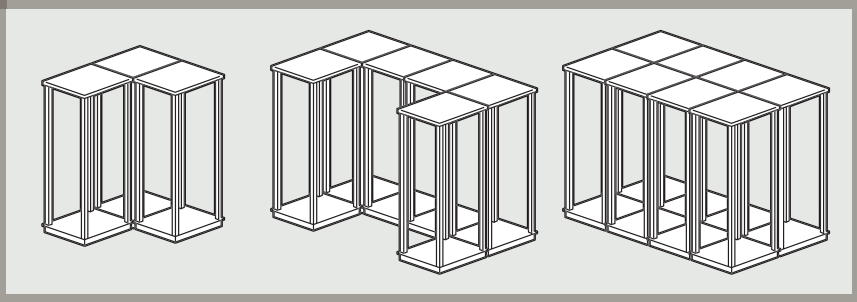

Devido à modularidade da estrutura, é possível que se acople um painel de distribuição lado a lado ou um de costa para o outro. Numerosas configurações podem ser criadas para cumprir as necessidades específicas das áreas de serviço

5. Encaixando os perfis funcionais

Os perfis funcionais são essenciais em painéis de distribuição. Eles recebem os dispositivos de fixação ou placas para todos os dispositivos Lexic, DPX e DMX³ da Legrand e todas as configurações.

Sem cela de cabos interna

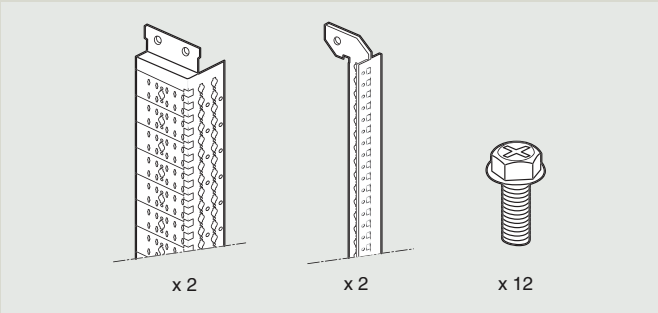

Perfis funcionais ref. 208 53 são equipados com 2 perfis de suporte para espelho frontal e os parafusos associados

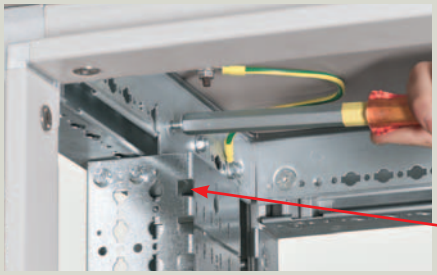

Fixe os perfis funcionais usando os furos roscados feitos para esse propósito

Cortes quadrados para frente

Faça o mesmo para os perfis de suporte do espelho frontal

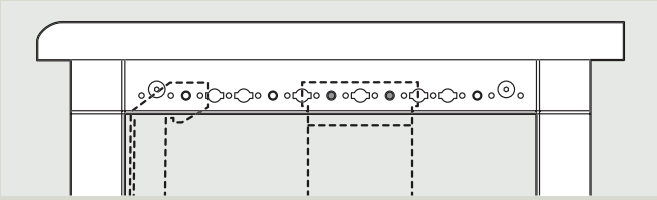

Cuidado: em painéis de distribuição de 475 mm de profundidade, use os furos rosqueados localizados mais ao fundo para fixar os perfis funcionais

Criando um chassi parcial: cortando os perfis funcionais

Painéis XL³ 4000 foram especialmente projetados para que tenham 2 compartimentos separados:
- 1 compartimento para as unidades funcionais (dispositivos)
- 1 compartimento para os barramentos

Use painéis de pelo menos 725 mm de profundidade para encaixar suportes para barramentos de 1600 A (ref. 373 22/23), e painéis de 975 mm de profundidade para encaixar suportes para barramento de 4000 A (ref. 373 24/25).
Se houver qualquer restrição de tamanho, é possível se trabalhar com painéis de menor profundidade, cortando-se os perfis funcionais.

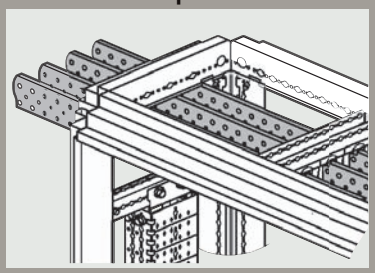

Exemplo: barramento com suportes ref. 373 22/23 em 475 mm de profundidade

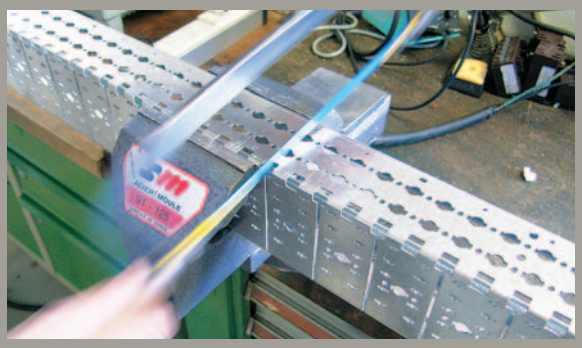

a) Corte os perfis funcionais em 200 mm para um barramento de 1600 A e 300 mm para um barramento de 4000 A

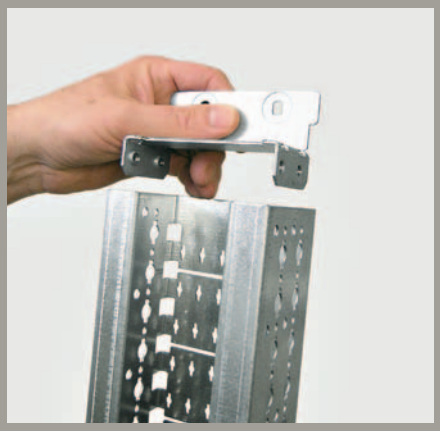

b) Reencaixe os suportes nos finais dos perfis funcionais que foram cortados

c) Encaixe as travessas na estrutura do painel de distribuição (travessa ref. 205 31 para 475 mm de profundidade e ref. 205 32 para 725 mm)

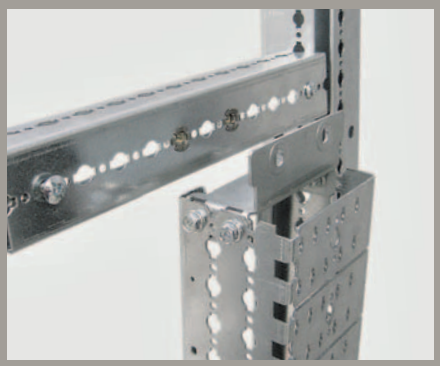

d) Os perfis funcionais são encaixados nas travessas separadas equipadas com porcas de encaixe

Montando os painéis de distribuição (continuação)

Com cela de cabos interna

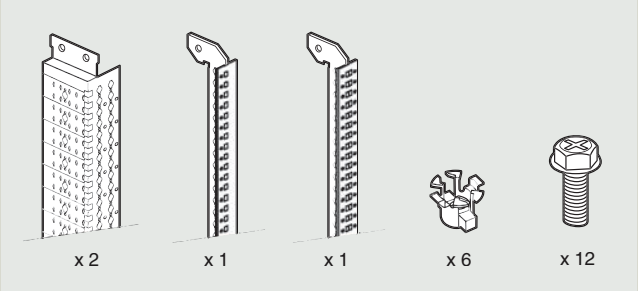

Perfis funcionais 208 54 são fornecidos com 1 perfil de suporte de espelho frontal único, 1 perfil de suporte de espelho frontal duplo e os parafusos associados

Antes de instalar os perfis, o painel deve ser montado com 2 travessas.

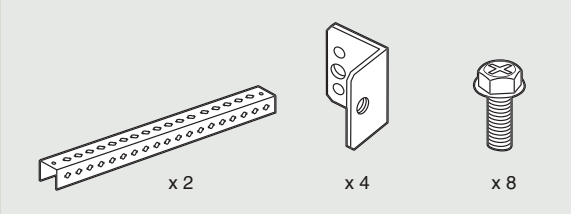

Travessas ref. 205 21/22/23 são fornecidas com pares de seus suportes e parafusos de fixação

Seleção de travessas		
Profundidade do painel de distribuição (mm)	Travessas	
	Ref.	Largura (mm)
475	205 21	350
725	205 22	600
975	205 23	850

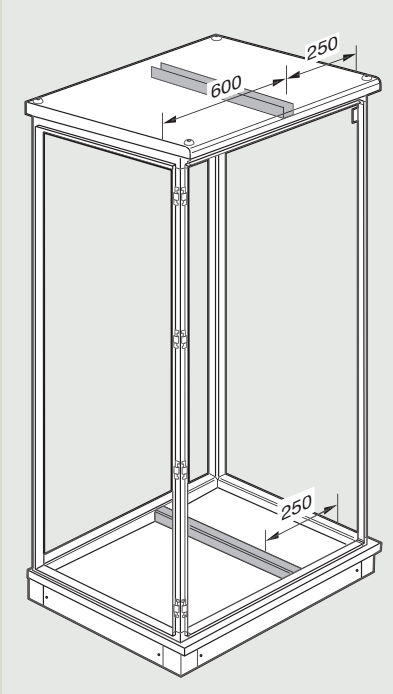

Em painéis de 875 mm de largura (interno), a cela de cabos interna pode ser usada para se obter uma área de montagem com 600 mm de espaço utilizável e uma cela com 250 mm de espaço utilizável. Essa cela pode ser criada na direita ou esquerda da estrutura

Furos rosqueados são feitos para que se encaixem os suportes de fixação das travessas

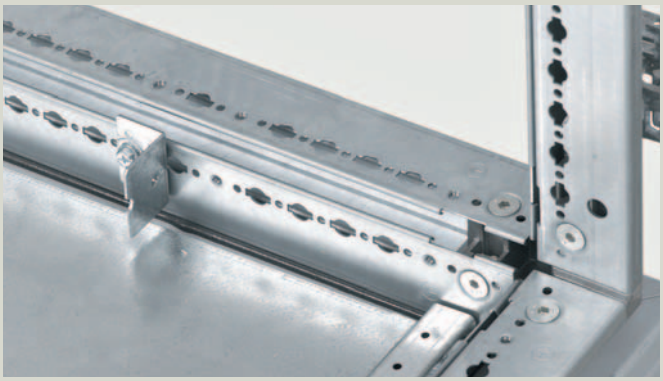

Cuidado: O parafuso fixado à travessa no suporte deve estar do lado da cela para que não obstrua o encaixe de equipamentos no painel de distribuição

Insira as porcas de encaixe no 2º, 7º e 9º furo das travessas

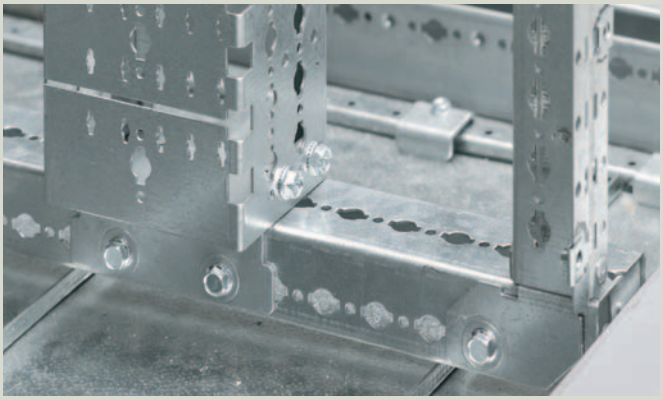

Os perfis funcionais e os perfis de suporte de espelho frontal são encaixados na estrutura da caixa de proteção em um lado e em travessas separadas no outro

Montando os painéis de distribuição (continuação)

B ACABAMENTO DA ESTRUTURA

1. Obtendo níveis de proteção IP

IP 30

A proteção IP 30 é obtida sem portas. O acabamento pode ser melhorado com o uso de um dos 3 kits de acabamento.

- Ref. 208 31: 475 mm de largura
- Ref. 208 32: 725 mm de largura
- Ref. 208 33: 975 mm de largura

Perfis de acabamento são fixados na estrutura

Um acabamento perfeito entre duas estruturas acopladas

IP 55

A proteção IP 55 somente é obtida montando uma porta no conjunto

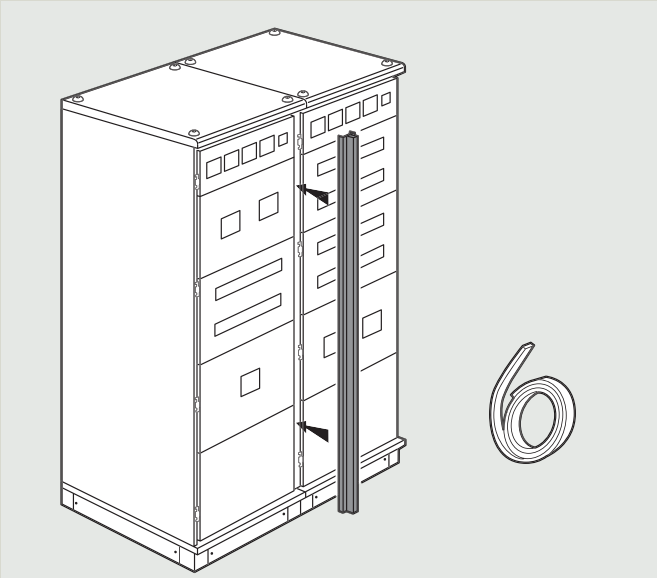

Ao acoplar painéis de distribuição, a borracha de vedação ref. 205 85 deve ser inserida entre as colunas estruturais dos painéis de distribuição a serem unidos. O acabamento entre as portas é obtido através do uso de uma fita ref. 208 47

2. Tipos de espelho frontal

Existem 2 tipos de espelho frontal na linha XL³ 4000:

Espelhos frontais de montagem por parafusos

Estes são especificamente para dispositivos fixos de 24 ou 36 módulos de largura.

Eles podem ser montados em dobradiças (na esquerda ou na direita) para facilidade do trabalho.

Dobradiça ref. 209 59 para espelho frontal de montagem por parafusos

Espelhos frontais com dobradiças e fechos

Estes são especificamente para dispositivos plug-in e extraíveis da linha DPX, e todos os dispositivos da linha DMX³.

3. Montando as tampas traseiros e laterais

Em adição aos espelhos frontais, o acabamento de um painel de distribuição geralmente consiste em adicionar uma tampa traseira e 2 tampas laterais.

As tampas são fixadas nas colunas estruturais usando 8 parafusos M6

+

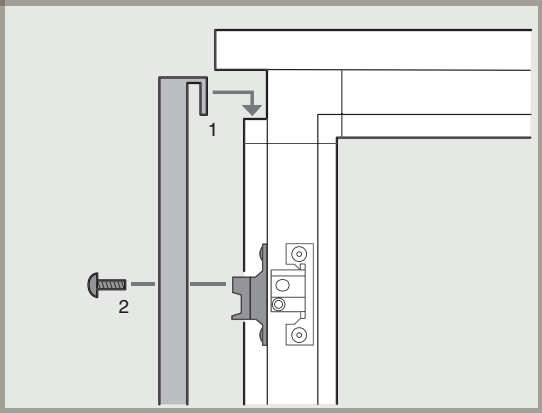

O vinco interno das tampas os torna fáceis de instalar na estrutura (o vinco longo indica a parte superior da tampa)

Montando os painéis de distribuição (continuação)

4. Montando os espelhos frontais nas cela de cabos

Existem dois tipos de cela de cabos na linha XL³ 4000: internas e externas.

Cada cela de cabos possui um espelho frontal específico:

- Ref. 208 66: espelho frontal para cela de cabos interna
- Ref. 208 67: espelho frontal para cela de cabos externa

Esses 2 espelhos frontais são equipados com dobradiças e fechos.

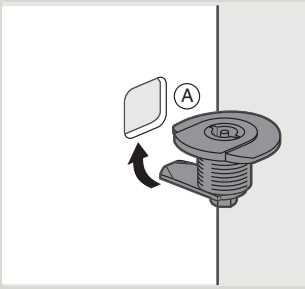

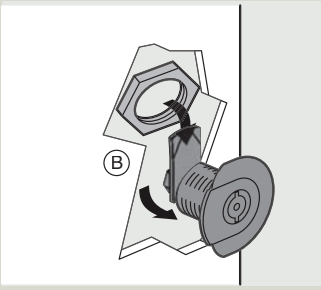

No lado oposto ao das dobradiças, insira os 2 fechos nos cortes no espelho frontal e fixe-os usando as porcas fornecidas

Montando o espelho frontal de cela de cabos internas

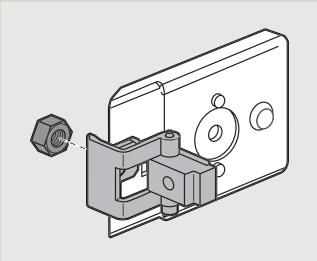

Fixe as dobradiças nos ressaltos de fixação

Fixe as 4 combinações "dobradiça + ressalto" na parte traseira da coluna estrutural usando porcas de encaixe e parafusos M6

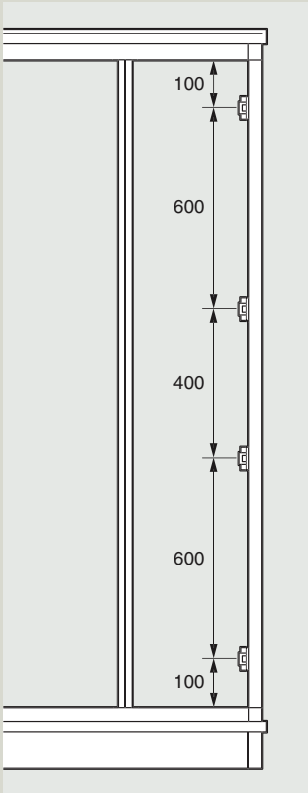

Posição dos ressaltos

Fixe o espelho frontal nas dobradiças usando os parafusos de cabeça escareada fornecidos, então insira as capas plásticas nas cabeças dos parafusos para melhorar o acabamento

Montando o espelho frontal de cela de cabos externa

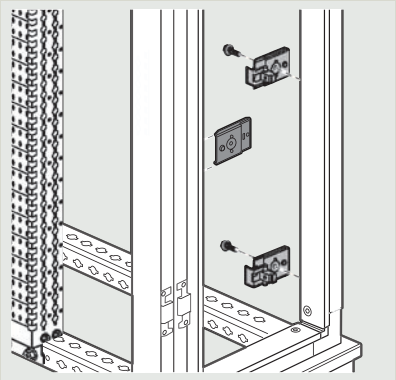

Os 2 ressaltos adicionais são usados para acoplar os fechos e devem ser fixados na coluna estrutural da cela de cabos, no lado oposto ao das dobradiças

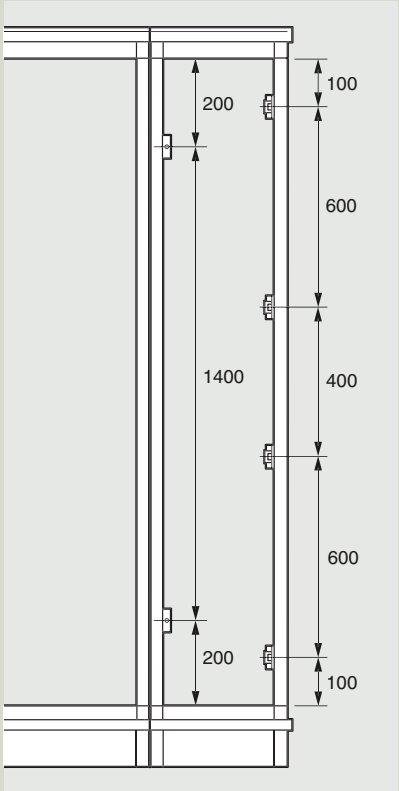

Posição dos ressaltos

5. Encaixando as portas

Existem 2 tipos de porta para painéis de distribuição XL³ 4000 (saliente de metal e saliente de vidro), disponíveis em 2 larguras: 725 mm e 975 mm.

Para cela de cabos externas, existe uma porta de metal plana, com largura de 475 mm.

+ Uma escolha entre 2 tipos de porta

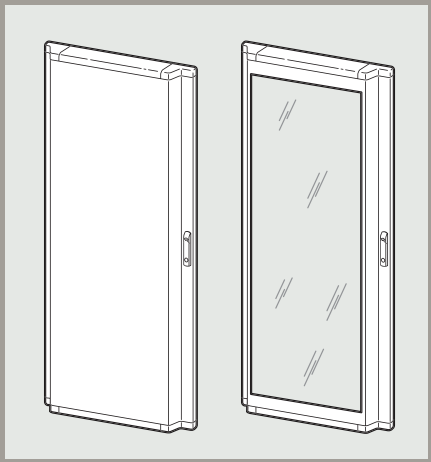

Montando os painéis de distribuição (continuação)

As portas são encaixadas nas colunas estruturais usando peças de conexão.

As peças de conexão são também usadas para fixação de tampas e união de painéis de distribuição

+

As peças de conexão nas colunas estruturais podem receber tanto tampa lateral/traseira ou portas.
É portanto possível que se encaixe portas em todos os 4 lados dos painéis de distribuição.
Assim é mantida total acessibilidade qualquer que seja a configuração do painel.

As portas são simplesmente fixadas nestas peças através de 4 pinos. Elas podem ser encaixadas na esquerda ou na direita.

Encaixando o pino

+

Portas salientes

Portas salientes aumentam a distância entre o espelho frontal e a porta em 40 mm. Elas são especificamente para o uso na montagem de dispositivos em portas ou para alavancas remotas, equipamento em espelhos frontais, etc...

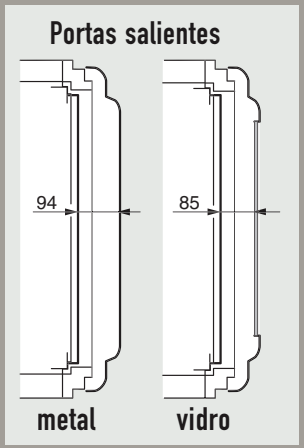

6. Criando as conexões equipontenciais

As conexões equipotenciais entre o teto e a base são descritas na página 58.

A equipontencialidade dos espelhos frontais, porta e tampas são feitas diretamente pelos elementos de montagem.

Quando um equipamento elétrico com uma tensão operacional maior que 50 V é montado na porta, nos espelhos frontais ou nas tampas laterais/laterais traseiras, uma conexão equipotencial adicional deve ser criada. Para esse propósito todos esses elementos possuem rebites M6 banhados em cobre garantindo um contato confiável.

Use o fio de conexão ref. 373 85. Comprimento: 350 mm

Em uma das pontas do fio deve ser fixado na estrutura do painel de distribuição usando uma porca de encaixe e um parafuso M6...

...na outra deve ser fixado no rebite da porta...

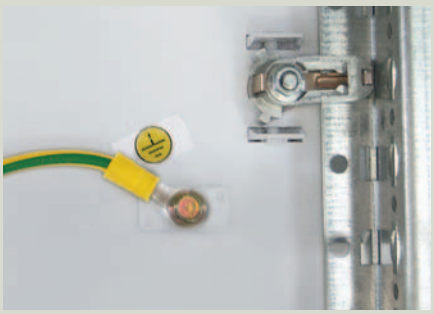

...ou no rebite de um espelho frontal.

Criando uma conexão equipotencial em uma tampa lateral

Montando os sistemas de distribuição

A ESCOLHA DO SISTEMA DE DISTRIBUIÇÃO

Os painéis de distribuição XL³ 4000 lhe oferecem uma grande liberdade na escolha para a distribuição:

- 2 soluções otimizadas com o sistema XL-Part 800 com a adição do bloco de distribuição de 250 A, e com o sistema XL-Part 1600 com a adição do bloco de distribuição de 400 A. Este sistema XL-Part e estes blocos de distribuição fornecem a conexão direta das bases para dispositivos DPX e Lexic.

- Composições numerosas de barramentos padrão permitem todas as configurações possíveis para até 4000 A, tanto em painéis de distribuição quanto em celas de cabos.

Barramento otimizado

Até 800 A

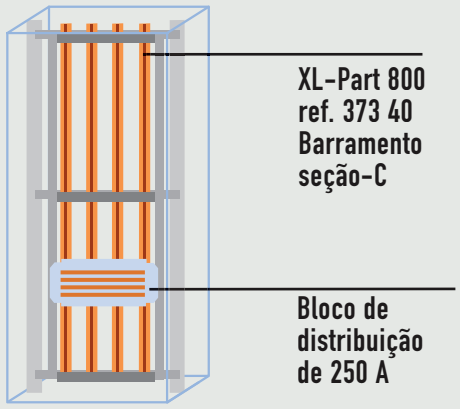

Até 1600 A

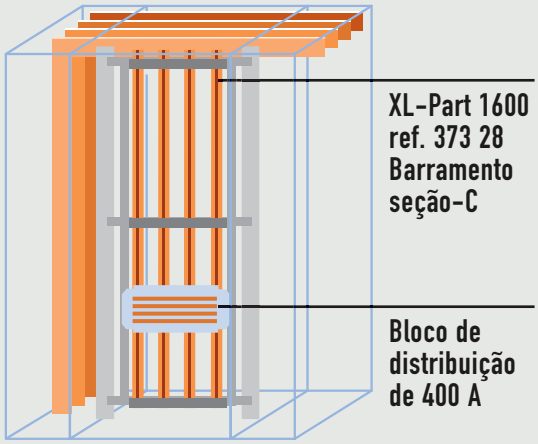

		Seleção do suporte de barramento de cobre plano						Barramento alumínio em C			
In maxi (A)		400		800	1000	1600	4000	1600	1600	1600	1600
Supports / Montage		373 10	373 15	373 20	373 21	373 22/23	373 24/25	373 66	373 68	373 67	373 69
XL³ 4000											
Principal horizontal teto ou base	P : 475					● + **205 51**[5]		●[5]			
	P : 725					● + **205 52**	●[5]	●[6]	●[5]		
	P : 975					● + 205 53	●[1]	●[1][7]	●[7]		
Transfe-rência horizontal	P : 725					● + **205 51**	●[4+5]	●	●[5]		
	P : 975					● + **205 52**	●	●[1]	●		
Vertical lateral na cela de cabos	P : 475			● + **205 51**	● + **205 51**	● + **205 51**		●		●	
	P : 725			● + **205 52**	● + **205 52**	● + **205 52**	●	●[1]	●	●[1]	●
	P : 975			● + 205 53	● + 205 53	● + 205 53	●[1]	●[1]	●[1]	●[1]	●[1]
Vertical lateral no painel	P : 725			● + **205 51**		● + **205 51**		●			
	P : 975			● + **205 52**		● + **205 52**	●	●[1]	●		
Vertical no fundo do painel	L : 475			● + **205 51**		● + **205 51**[2]		●			
	L : 725		● + 373 14	● + **205 52**		● + **205 52**		●	●		
	L : 975			● + 205 53		● + 205 53		●	●[1]		
Horizontal no fundo do painel	L : 475			●[3] + **205 51**		●[3] + **205 51**	●[3] + **205 51**				
	L : 725			●[3] + **205 52**		●[3] + **205 52**	●[3] + **205 52**				
	L : 975			●[3] + 205 53		●[3] + 205 53	●[3] + 205 53				

(1) Com perfil de montagem intermediário ref. 208 51 em cela de cabos (2) Profundidade de 725 mm mínima (3) Suportes fixos unicamente (4) Em celas de cabos externas (5) Chassis parcial (6) Com travessas reguláveis ref. 205 52 (7) Com travessas reguláveis ref. 205 53

Montando os sistemas de distribuição (continuação)

B BARRAMENTO PADRÃO

1. In ≤ 800 A: Suporte ref. 373 20

Suportes para barramento ref. 373 20 são usados para criar barramentos verticais inclinados. Recebem barras planas de até 63 x 5 mm. Podem ser montados ao lado do painel de distribuição e cela de cabos (internas e externas) assim como na traseira de painéis de distribuição, qualquer que seja a largura e a profundidade do painel de distribuição. Eles são fixados nas travessas de montagem ref. 205 51/52/53 (veja a página 71).

Suporte para barramento ref. 373 20

+ Suporte ref. 373 20: 4 possibilidades para montagem

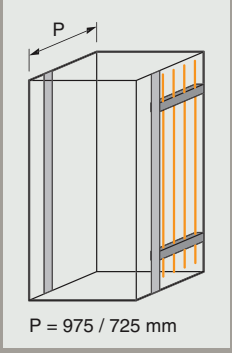

Lateral no painel de distribuição

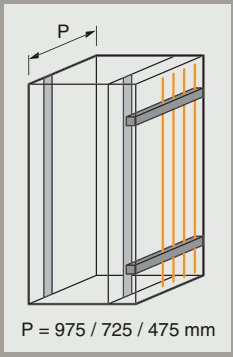

Lateral na cela de cabos interna

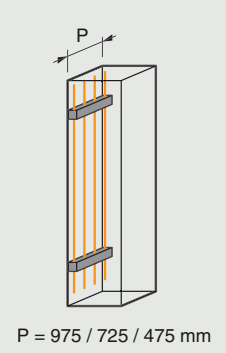

Lateral na cela de cabos externa

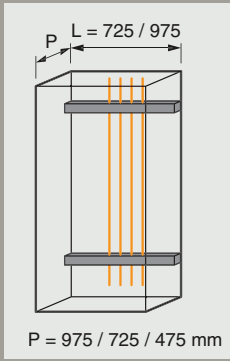

No fundo do painel de distribuição

Seleção de barras		
Barras	I (A)	
Secção transversal	IP ≤ 30	IP > 30
25 x 5	330	270
32 x 5	450	400
50 x 5	700	630
63 x 5	800	700

Distância máxima (em mm) entre os suportes de acordo com a corrente de pico (Ipk)					
Barras		25 x 5	32 x 5	50 x 5	63 x 5
Ipk (kA)	10	800	900		
	15	600	600	700	800
	20	450	500	600	700
	25	350	400	500	550
	30	300	350	400	450
	35	250	300	350	400
	40	200	250	275	300
	45	200	200	225	250
	50	150	150	200	200
	60	125	125	150	150
	70	100	100	150	150
	80				100

Fixe a travessa nas colunas usando os suportes fornecidos

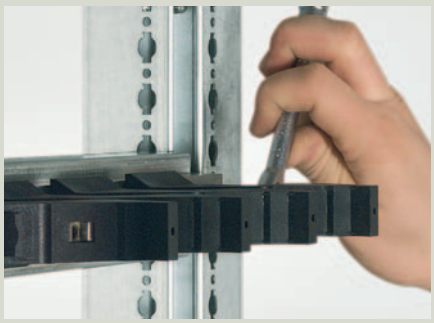

Fixe o suporte usando parafusos M6 (torque de aperto 10 Nm)

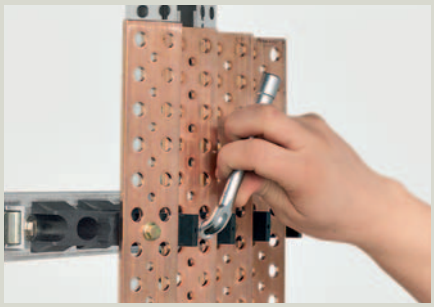

Fixe as barras de cobre no suporte (torque de aperto 7 Nm)

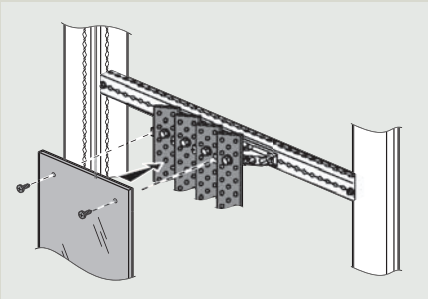

É possível se fixar uma tela de proteção no suporte (não fornecido)

Montando os sistemas de distribuição (continuação)

2. In ≤ 1000 A: suporte ref. 373 21

Suportes para barramento ref. 373 21

São usados para criar barramentos verticais escalonados. Eles recebem barras planas de até 80 x 5 mm e barras seção-C de até 440 mm².

Eles são encaixados ao lado de cela de cabos internas e externas (todas as profundidades) usando travessa ref. 205 51/52/53 (veja a página 71).

Suporte para barramento ref. 373 21

Seleção de barras

Barras		I (A)	
Tipo	Seção transversal	IP ≤ 30	IP > 30
plana	50 x 5 mm	700	630
	63 x 5 mm	800	700
	75 x 5 mm	950	850
	80 x 5 mm	1000	900
seção-C	155 mm²	500	400
	265 mm²	800	630
	440 mm²	1250	1000

Distância máxima (em mm) entre os suportes de acordo com a corrente de pico (Ipk)

Ipk (kÂ)	Barras planas				Barramentos seção-C		
	50 x 5	63 x 5	75 x 5	80 x 5	155 mm²	265 mm²	440 mm²
10	1000	1200	1200	1200	1100	1600	1600
15	800	900	1000	1000	800	1000	1300
20	650	700	750	750	600	800	1000
25	500	550	600	600	450	650	800
30	400	500	550	550	400	550	700
35	350	450	450	450	350	450	600
40	300	350	400	400	300	400	550
45	300	300	350	350	250	350	500
50	250	250	300	300	250	300	450
60	200	250	250	250	200	300	400
70	150	200	200	200	150	250	350
80	100	150	200	200		200	300
90	100	150	200	200		200	250
100	100	150	150	150		150	250
110	100	100	150	150		150	200
120	100	100	100	100		150	200

+ Suporte ref. 373 20

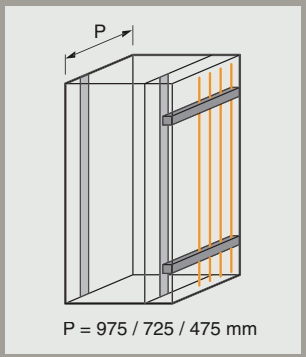

Lateral em cela de cabos interna ou externa

Fixe as travessas ref. 205 51/52/53 na estrutura do painel de distribuição, então encaixe as porcas de encaixe

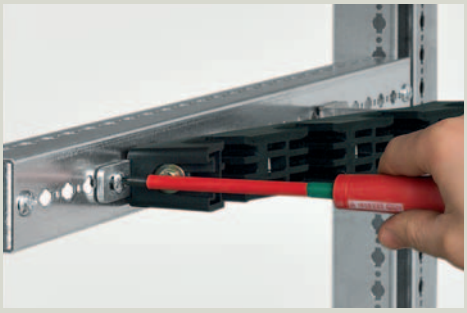

Fixe os suportes nas travessas usando parafusos M6 (torque de aperto 10 Nm)

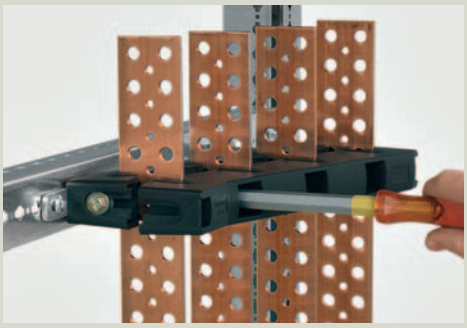

Insira as barras e então fixe a parte móvel dos suportes para barramentos (torque de aperto 7 Nm) para barras planas . . .

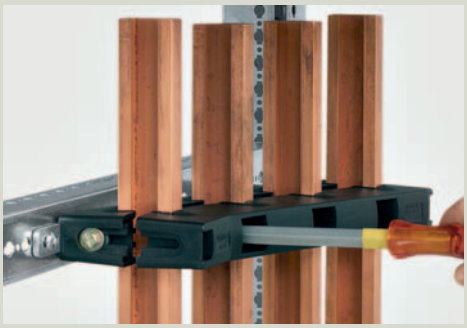

. . . ou barramentos seção-C

Montando os sistemas de distribuição (continuação)

3. In ≤ 1600 A: suporte ref. 373 22/23

Suportes para barramentos ref. 373 22/23 recebem uma ou duas barras planas por fase, até 100 x 5 mm.

Eles podem ser usados para criar numerosas configurações de barramentos:

- Barramento principal superior ou inferior
- Barramentos de transferência
- Barramento vertical de montagem lateral em painel de distribuição e cela de cabos (interna e externa)
- Barramento vertical no fundo do painel de distribuição
- Barramento principal horizontal no fundo do painel de distribuição

Suporte fixo ref. 373 22

Suporte móvel ref. 373 23 usado em adição aos suportes fixos

+ Suporte ref. 373 22/23: 5 possibilidades de montagem

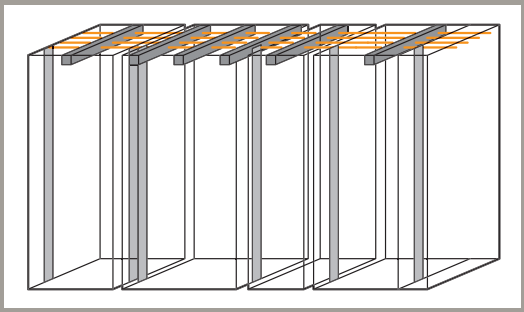

Barramento principal horizontal superior ou inferior[1]

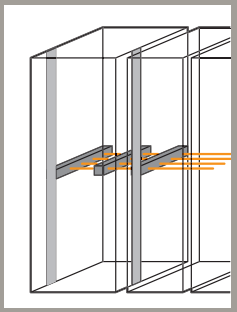

Barramento de transferência

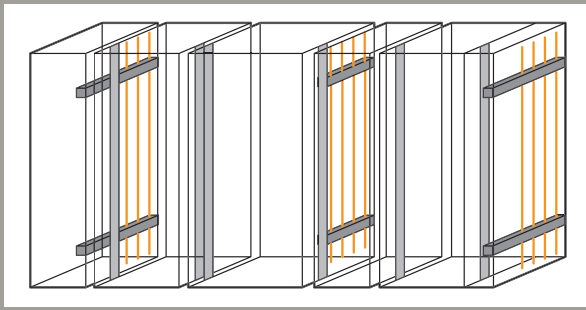

Barramentos verticais de montagem lateral

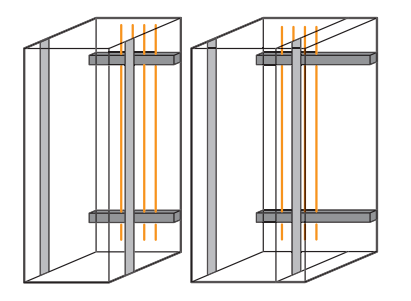

Barramento vertical no fundo

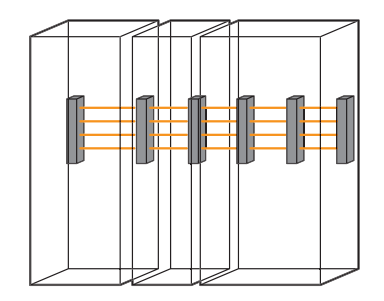

Barramento principal no fundo

(1) Montando um barramento principal superior ou inferior em um painel de distribuição de 475 mm de profundidade requer que seja criado um chassi parcial (veja a página 61)

Seleção de barras

Barras	I (A)							
	1 barra por pólo				2 barras por pólo			
	côncava		plana		côncava		plana	
Secção transversal(mm)	IP ≤ 30	IP > 30	IP ≤ 30	IP > 30	IP ≤ 30	IP > 30	IP ≤ 30	IP > 30
50 x 5	700	630	430	350	1150	1000	650	510
63 x 5	800	700	500	400	1350	1150	770	590
75 x 5	950	850	600	475	1500	1300	890	700
80 x 5	1000	900	630	500	1650	1450	940	740
100 x 5	1200	1050	750	580	1900	1600	1120	900

Distância máxima (em mm) entre os suportes de acordo com a corrente de pico (Ipk)

Ipk (kA)	1 barra por pólo					2 barras por pólo				
	50 x 5	63 x 5	75 x 5	80 x 5	100 x 5	50 x 5	63 x 5	75 x 5	80 x 5	100 x 5
10	1000	1200	1200	1200	1200					
15	800	900	1000	1000	1200					
20	650	700	750	750	900					
25	500	600	600	600	700					
30	400	500	550	550	600	700	800			
35	350	450	450	450	550					
40	300	350	400	400	450	550	600	650	650	700
45	300	300	350	350	400					
50	250	250	300	300	350	450	500	500	500	550
60	200	250	250	250	300	350	400	400	400	450
70	150	200	250	250	250	250	350	350	350	400
80	100	150	200	200	200	250	300	300	300	300
90	100	150	200	200	200	200	250	300	300	300
100	100	150	150	150	150	200	200	250	250	250
110	100	100	150	150	150	150	200	200	200	200
120	100	100	100	100	100	150	150	200	200	200

Montando os sistemas de distribuição (continuação)

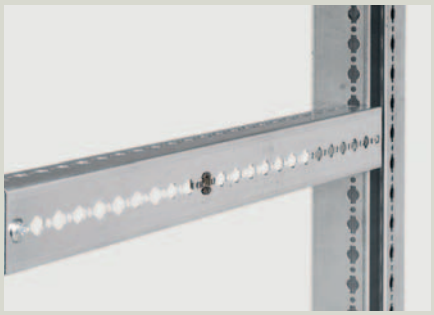

Fixe as travessas ref. 205 51/ 52/ 53 na estrutura do painel de distribuição, então encaixe as porcas de encaixe.

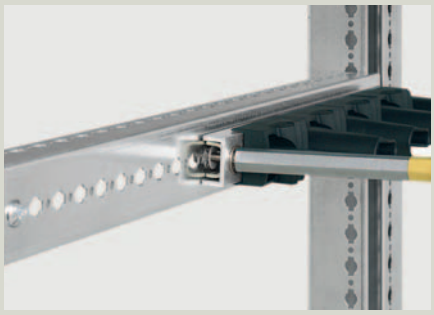

Fixe os suportes nas travessas usando parafusos M6 (torque de aperto 10 Nm)

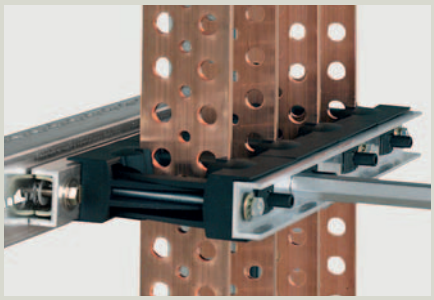

Insira as barras e então fixe a parte móvel dos suportes para barramentos (torque de aperto 7 Nm).

+ Suporte móvel ref. 373 23

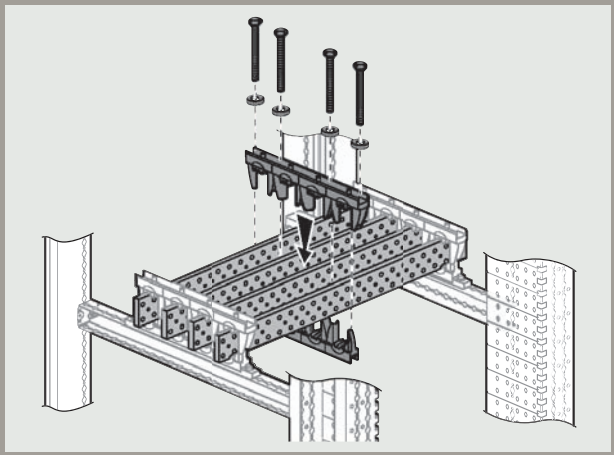

Para suportar altas correntes de curto-circuito, o número de suportes para barramentos deve ser aumentado. Ocasionalmente, devido às suas posições, os suportes não poderão ser fixados na moldura. Suportes adicionais foram desenvolvidos para esta situação. Eles não são fixados na moldura, mas seguram as barras em relação umas as outras para suportar os estresses eletrodinâmicos provenientes de curtos-circuitos.

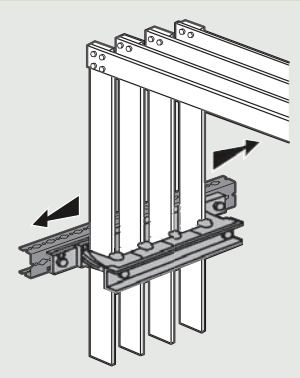

Travessas ref. 205 51/52/53 permitem que a posição de barras seja ajustada em 5 mm para facilidade de conexão de um barramento vertical em um barramento horizontal

4. In ≤ 4000 A: suportes ref. 373 24/25

Suportes para barramentos ref. 373 24/25 recebem de uma a quatro barras de 5 mm de espessura até 120 x 5 ou de uma a três barras planas de 10 mm de espessura até 125 x 10.

Eles podem ser usados para criar numerosas configurações de barramentos:

- Barramentos de transferência (inversão de fontes)
- Barramentos principais superior ou inferior
- Barramentos principais horizontais no fundo do painel de distribuição
- Barramentos verticais de montagem lateral no painel de distribuição e cela de cabos (interna e externa)

Suporte fixo ref. 373 24

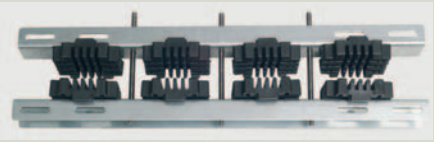

Suporte móvel ref. 373 25 usado em adição aos suportes fixos

Suporte ref. 373 24/25: 4 possibilidades para montagem

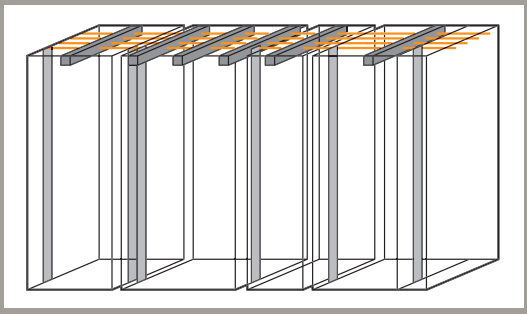

Barramento principal horizontal superior ou inferior(1)

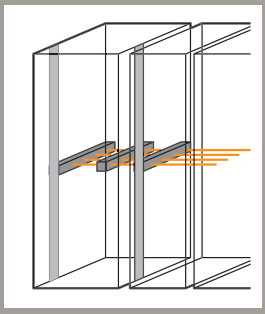

Barramento de transferência(2)

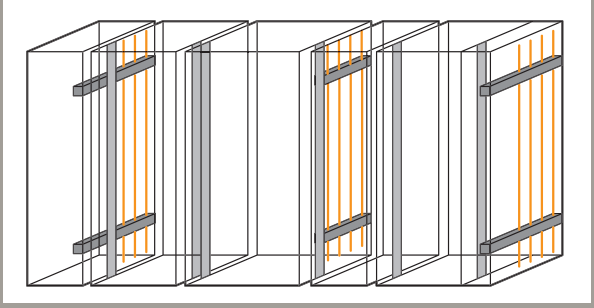

Barramentos verticais de montagem lateral

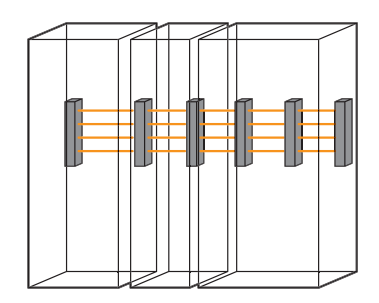

Barramento principal no fundo

(1) Montar um barramento principal superior ou inferior de um painel de distribuição de 725 mm de profundidade requer a criação de um chassi parcial (veja a página 61)

(2) Montar um barramento de transferência em um painel de distribuição de 725 mm de profundidade requer a criação de um chassi parcial (veja a página 61) e o uso de 2 cela de cabos internas ou externas.

Montando os sistemas de distribuição (continuação)

Seleção de barras de 5 mm de espessura

Barras	I (A)							
	1 barra por pólo				2 barras por pólo			
	côncava		plana		côncava		plana	
Secção transversal (mm)	IP ≤ 30	IP > 30	IP ≤ 30	IP > 30	IP ≤ 30	IP > 30	IP ≤ 30	IP > 30
50 x 5	700	630	500	420	1180	1020	750	630
63 x 5	800	700	600	500	1380	1180	750	630
75 x 5	950	850	700	600	1600	1400	1000	850
80 x 5	1000	900	750	630	1700	1480	1050	900
100 x 5	1200	1050	850	700	2050	1800	1200	1050
125 x 5	1450	1270	1150	950	2500	2150	1450	1250

Distância máxima (em mm) entre os suportes de acordo com a corrente de pico (Ipk)

Ipk (kA)	1 barra por pólo					2 barras por pólo				
	50 x 5	63 x 5	75 x 5 80 x 5	100 x 5	125 x 5	50 x 5	63 x 5	75 x 5 80 x 5	100 x 5	125 x 5
10	1550	1700	1700	1700	1700	1700	1700	1700	1700	1700
15	1050	1200	1350	1550	1700	1550	1700	1700	1700	1700
20	800	900	1000	1150	1350	1200	1350	1500	1700	1550
25	650	750	800	950	1100	950	1100	1200	1400	1100
30	550	600	700	800	900	800	900	1000	1150	1350
35	450	550	600	650	800	700	800	900	1000	1150
40	400	450	550	600	700	600	700	800	900	1000
45	350	400	450	550	600	550	600	700	800	900
50	350	350	450	500	550	500	550	650	700	800
60	300	300	350	400	450	400	450	550	600	700
70	250	250	300	350	400	350	400	450	500	650
80		250	250	300	350	300	350	400	450	550
90			250	250	300	300	300	350	400	500
100				250	300	250	300	300	350	500
110				250	250	250	250	300	350	450
120					250		250	250	300	450
130					250			250	300	400
140								250	250	400
150									250	350
160									250	350
170										350
180										300
190										
200										
210										
220										

I (A)							
3 barras por pólo				4 barras por pólo			
côncava		plana		côncava		plana	
IP ≤ 30	IP > 30	IP ≤ 30	IP > 30	IP ≤ 30	IP > 30	IP ≤ 30	IP > 30
1600	1380	1000	900	2020	1720	1120	1000
1900	1600	1100	1000	2350	1950	1350	1200
2200	1900	1250	1100	2700	2300	1600	1400
2350	2000	1300	1150	2850	2400	1650	1450
2900	2450	1600	1400	3500	2900	1900	1650
3450	2900	1800	1600	4150	3450	2150	1950

3 barras por pólo					4 barras por pólo				
50 x 5	63 x 5	75 x 5 80 x 5	100 x 5	125 x 5	50 x 5	63 x 5	75 x 5 80 x 5	100 x 5	125 x 5
1700	1700	1700	1700	1700	1700	1700	1700	1700	1700
1700	1700	1700	1700	1700	1700	1700	1700	1700	1700
1550	1700	1700	1700	1700	1700	1700	1700	1700	1700
1250	1450	1600	1700	1700	1550	1700	1700	1700	1700
1050	1200	1350	1550	1700	1300	1500	1700	1700	1700
900	1050	1150	1300	1500	1150	1250	1450	1650	1700
800	900	1050	1150	1300	1000	1100	1300	1450	1650
700	800	900	1050	1200	900	1000	1150	1300	1450
650	750	850	950	1050	800	900	1050	1150	1350
550	600	700	800	900	650	750	850	1000	1100
450	550	600	700	750	600	650	750	850	950
400	450	550	600	700	500	600	650	750	850
350	400	500	550	600	450	500	600	650	750
350	400	450	500	550	400	450	550	600	700
300	350	400	450	500	350	450	500	550	600
300	300	350	400	450	350	400	450	550	550
250	300	350	350	400	300	350	400	500	550
250	250	300	350	400	300	350	400	450	500
250	250	300	350	350	300	300	350	400	450
	250	250	300	350	250	300	350	400	350
	250	250	300	350	250	300	300	350	300
		250	300	300	250	250	300	350	300
		250	250	300	250	250	300	300	250
			250	300		250	250	300	250
			250	250		250	250	250	200
			250	250			250	250	200

Montando os sistemas de distribuição (continuação)

Seleção de barras de 10 mm de espessura												
Barras	I (A)											
	1 barra por pólo				2 barras por pólo				3 barras por pólo			
	côncava		plana		côncava		plana		côncava		plana	
Secção transversal (mm)	IP ≤ 30	IP > 30	IP ≤ 30	IP > 30	IP ≤ 30	IP > 30	IP ≤ 30	IP > 30	IP ≤ 30	IP > 30	IP ≤ 30	IP > 30
80 x 10	1460	1270	1150	950	2500	2150	1700	1500	3450	2900	2500	2000
100 x 10	1750	1500	1350	1150	3050	2550	2000	1650	4150	3500	2900	2400
120 x 10	2000	1750	1650	1450	3600	2920	2500	2000	4800	4000	3500	3000

Distância máxima (em mm) ente os suportes de acordo com a corrente de pico (Ipk)									
Ipk (kÂ)	1 barra por pólo			2 barras por pólo			3 barras por pólo		
	80 x 10	100 x 10	120 x 10	80 x 10	100 x 10	120 x 10	80 x 10	100 x 10	120 x 10
20	1700	1700	1700	1700	1700	1700	1700	1700	1700
25	1600	1700	1700	1700	1700	1700	1700	1700	1700
30	1350	1550	1700	1700	1700	1700	1700	1700	1700
35	1150	1300	1450	1700	1700	1700	1700	1700	1700
40	1050	1150	1300	1500	1700	1700	1700	1700	1700
45	900	1050	1150	1350	1550	1700	1700	1700	1700
50	850	950	1050	1200	1400	1550	1600	1700	1700
60	700	800	850	1000	1150	1300	1350	1550	1700
70	600	700	750	900	1000	1100	1150	1300	1500
80	550	600	650	750	900	1000	1000	1150	1300
90	500	550	600	700	800	900	900	1050	1100
100	450	500	550	600	700	800	850	900	950
110	400	450	500	550	650	750	750	800	800
120	350	400	450	550	600	650	700	750	750
130	350	350	400	500	550	600	650	700	700
140	300	350	400	450	500	600	600	650	650
150	300	350	350	450	500	550	550	650	600
160	250	300	350	400	450	500	550	600	500
170	250	300	300	350	450	500	500	500	500
180	250	300	300	350	400	450	500	450	450
190	250	250	300	350	400	450	450	400	400
200	200	250	300	300	350	400	450	400	400
210	200	250	250	300	350	350	400	350	350
220		250	250	300	350	300	350	300	300
230		200	250	300	300	300	300	300	300
240			200	250	300	250	300	250	250
250			200	250	300	250	250	250	250

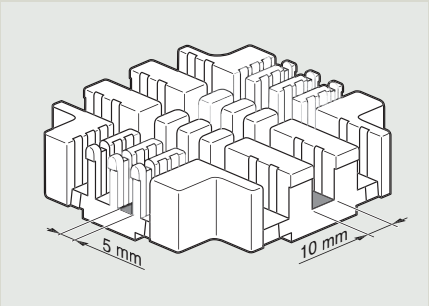

Posição dos isoladores em função das espessuras dos barramentos

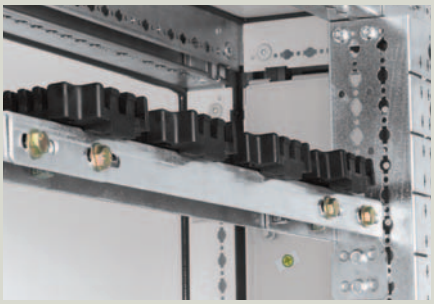

Fixe os suportes de barramento utilizando 4 porcas de encaixe e parafusos (torque de aperto 10 Nm)

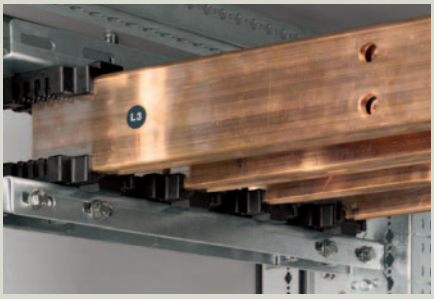

Ajuste a profundidade do barramento para conectar-se a outros barramentos (torque de aperto 20 Nm)

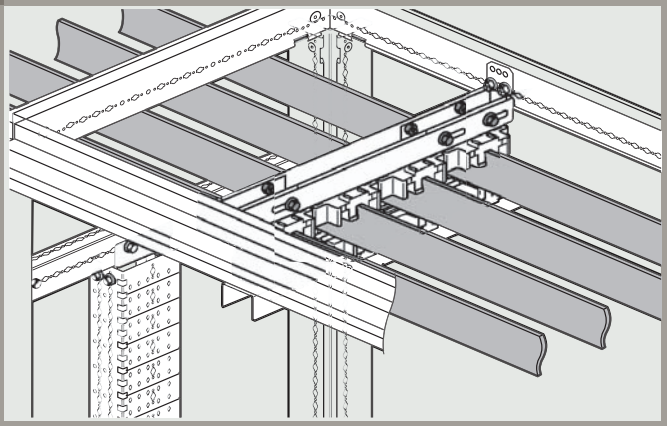

O suporte ref. 373 24 permite que o barramento seja ajustado em profundidade para ser alinhado e conectado com outros barramentos

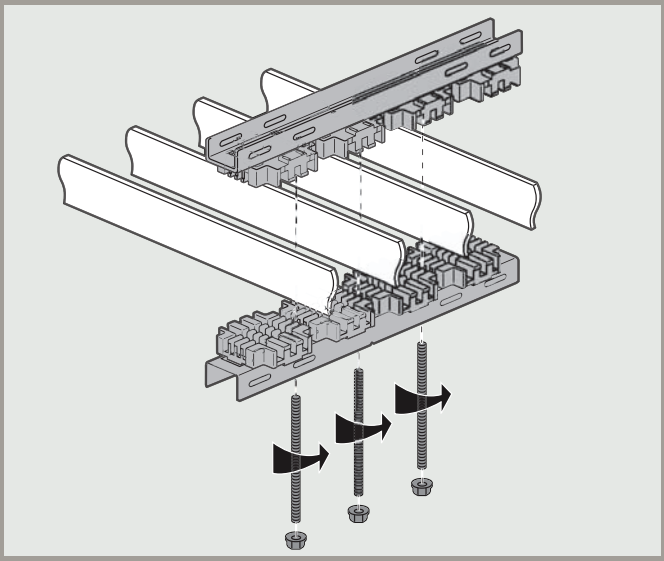

O suporte móvel ref. 373 25 mantem o espaçamento entre as barras e o suporte, isto quando não é possível fixar na estrutura do painel

Montando os sistemas de distribuição (continuação)

C BARRAMENTO OTIMIZADO

1. Sistema XL-Part 800

O sistema XL-Part ref. 373 40 é usado para distribuição através de barramentos seção-C de até 800 A.
Ele consiste em 3 suportes barramento incluindo 1 suporte para ressaltos, 3 travessas de fixação e 2 perfis para as bases de suporte do dispositivo de fixação. Ele é fixado nos perfis funcionais ref. 208 53 em painéis de distribuição de 24 módulos, ou ref. 208 54 em painéis de 36 módulos com cela de cabos interna. É compatível com as bases de suporte para DPX 125 (com adaptador) e 630 fixos e também pode receber o bloco de distribuição de 250 A.

O sistema XL-Part 800 é montado exatamente do mesmo modo que o sistema XL-Part 1600 (veja a próxima página).

A posição dos suportes deve ser determinada de acordo com o layout do espelho frontal. Deixe no mínimo 50mm do espelho frontal cego na parte superior e inferior.

Alturas do espelho frontal (em mm)		
Espelho frontal cego	Suportes na parte superior e inferior	50 mín.
Espelho frontal especial	para DPX 630	300
	para DPX 125	200
Espelho frontal modular	para bloco de distribuição de 250 A com DPX 160	300
	para bloco de distribuição em linha de 250 A com DPX 125 e Lexic	200

Os valores permitidos de corrente de curto-circuito para barramentos seção-C de acordo com o número de bases de dispositivo é dado na próxima página.

+ Reversibilidade total

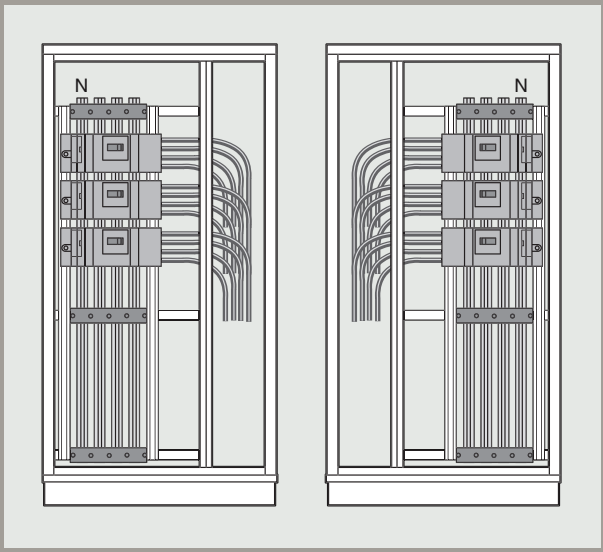

Os barramento dos sistemas XL-Part 800 ou 1600 fica fora do centro para que se tenha o maior espaço disponível para os cabos de conexão. Pode ser posicionado na esquerda ou na direita.

2. Sistema XL-Part 1600

O sistema XL-Part ref. 373 28 é usado para a distribuição através de barramentos seção-C de até 1600 A.

Ele consiste em 3 suportes de barramento incluindo 1 suporte de ressalto, 3 travessas de fixação e 2 perfis para fixação das bases de suporte dos dispositivos. É fixado nos perfis funcionais ref. 208 53 em painéis de 24 módulos ou ref. 208 54 em painéis de 36 módulos com cela de cabos interna. Recebe as bases de suporte para DPX 250 e 630 fixos e também pode receber o bloco de distribuição de 400 A.

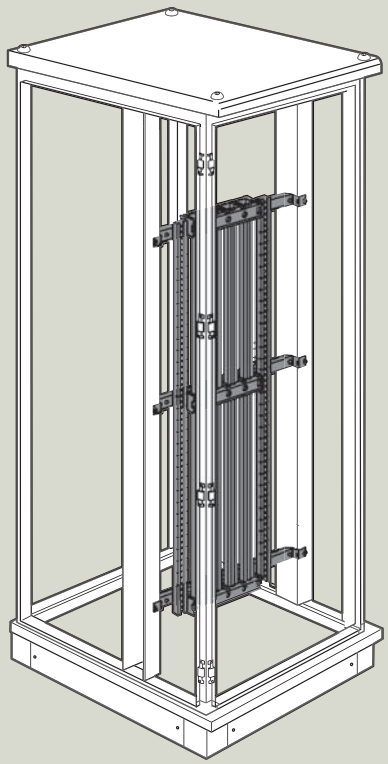

Escolha de barramentos seção-C

Barras	I (A)	
Secção transversal (mm²)	IP ≤ 30	IP > 30
155	500	400
265	800	630
440	1250	1000
640	1450	1250
710	1900	1600

Valor permitido de corrente de pico de curto-circuito Isc (Ipk em kA) de acordo com a configuração

Barramentos seção-C	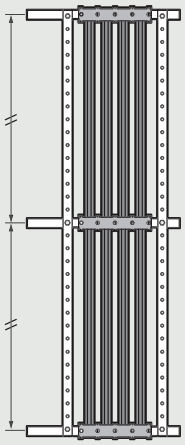 Sem base de suporte DPX	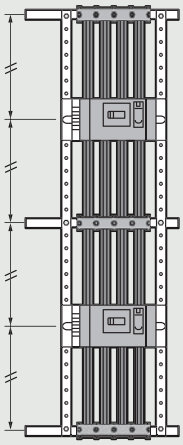 Com 2 bases de suporte DPX	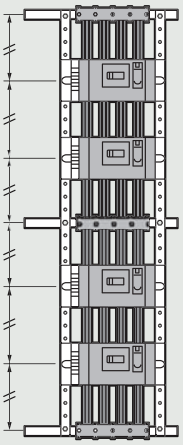 Com 4 bases de suporte DPX
155 mm²	40	70	90
265 mm²	50	90	120
440 mm²	60	120	150
640 mm²	70	140	170
710 mm²	75	150	180

Montando os sistemas de distribuição (continuação)

Monte a parte fixa dos suportes nas travessas, e então fixa as travessas nos perfis funcionais

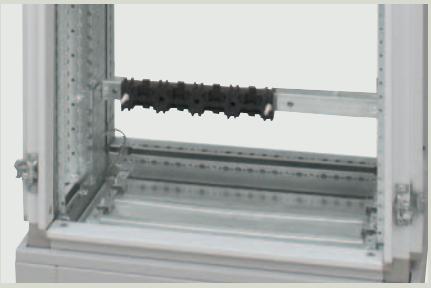

A travessa equipada com o suporte de barramento deve ser instalada na base do painel de distribuição.

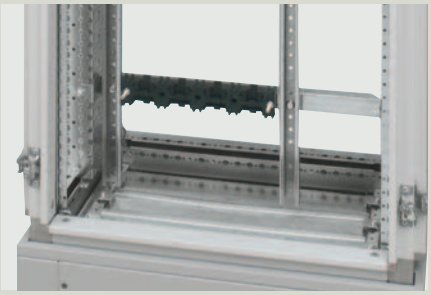

Fixe os 2 perfis nas travessas

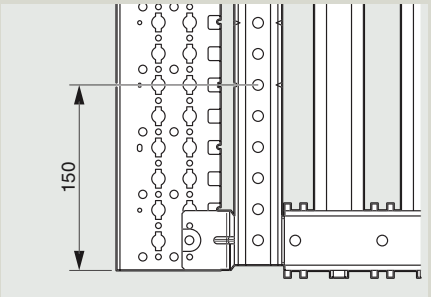

Mantenha os intervalos de 50 mm para os espelhos frontais

Insira os barramentos seção-C e então fixa a parte móvel dos suportes de barramentos (torque de aperto 15 Nm)

A posição dos suportes deve ser determinada de acordo com o layout do espelho frontal. Deixe no mínimo um espelho frontal cego de 50 mm na parte superior e inferior.

Alturas de placa frontal (em mm)		
Espelho frontal cego	para suportes na parte superior e inferior	50 mín.
Espelho frontal especial	para DPX 630	300
	para DPX 250 fixo	200
Espelho frontal modular	para blocos de distribuição de 400 A com DPX 160	300
	para blocos de distribuição em linha de 400 A com DPX 125 e Lexic	200

+

O suporte de barramento mantem as barras fixas enquanto elas estão sendo montadas.

3. Montando as bases de suporte DPX

As bases de suporte XL-Part 800 são usadas para instalar e fornecer energia para a versão fixa de 4 pólos do DPX 125 (com adaptador) e do 630.

As bases de suporte XL-Part 1600 são usadas para instalar e fornecer energia com dispositivos na versão fixa, de 3 pólos de DPX 250 e 630.

Bases DPX e espelhos frontais para o sistema XL-Part 800

Dispositivos	Bases Apenas dispositivo	Espelhos frontais	
		altura (mm)	Ref.
DPX 125	373 41 + 373 43	200	209 14
DPX 630	373 44	300	209 25

Bases DPX e espelhos frontais para o sistema XL-Part 1600

Dispositivos	Versão	Bases Apenas dispositivo 3 P	Espelhos frontais		
			altura (mm)	sem controle motorizado	com controle motorizado
DPX 250	fixa	098 67	200	209 24	209 28
DPX 630	fixa	098 71	300	209 25	209 29

Antes de montar as bases verifique a posição dos parafusos de conexão dos barramentos seção-C (espaços verticais)

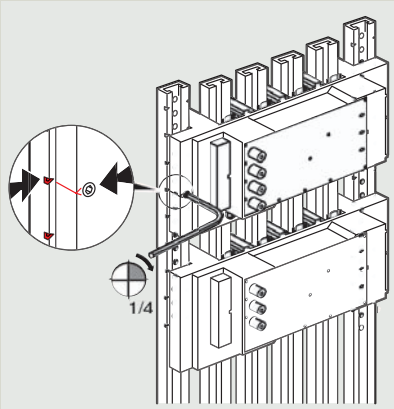

Para garantir o posicionamento correto do dispositivo em relação à seu espelho frontal, garanta que as marcações nas bases estejam alinhadas com as marcações nos perfis (em intervalos de 50 mm)

Montando os sistemas de distribuição (continuação)

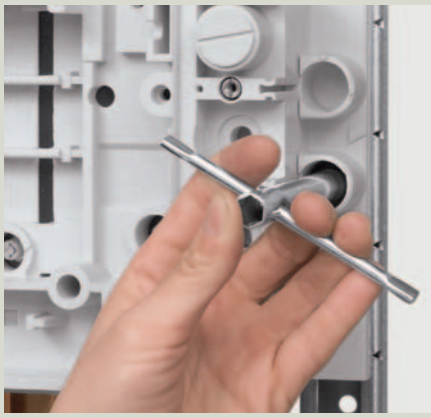

Aperte a base nos perfis em 1/4 de volta

As bases para os dispositivos são equipadas com uma capa de proteção protegendo os terminais conectados na base

Conecte a base no barramento, girando os parafusos de 1/4 de volta, (entradas horizontais) e então aperte as porcas de trava (8 a 10 Nm) (chave soquete fornecida)

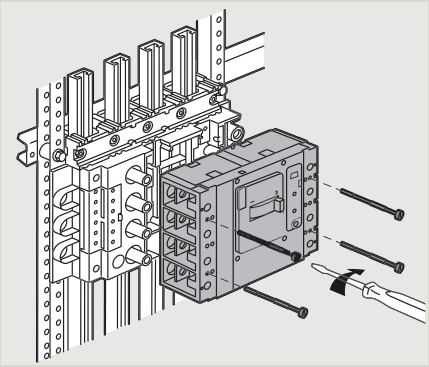

Fixe os dispositivos na base (versão fixa) usando os parafusos fornecidos com o dispositivos

+

Proteção IP xxB

A capa protetora ref. 098 20 é usado para isolar as partes acessíveis dos barramentos seção-C

4. Montando o bloco de distribuição de 250 A

Blocos de distribuição de 250 A recebem as bases para DPX 125, 160 e dispositivos Lexic. As bases são as mesmas que as do bloco de distribuição de 400 A (veja a tabela de seleção de bases na página 90).

Os blocos de distribuição são montados em painéis de 24 módulos de largura ou 36 módulos com cela de cabos interna. Eles são fixados nos perfis funcionais usando parafusos M6 e porcas de encaixe.

Este é para o uso com o sistema XL-Part 800.

O bloco de distribuição ref. 373 46 se conecta diretamente nos barramentos seção-C e alimenta a todos os dispositivos na linha.

O bloco de distribuição ref. 373 47 é alimentado indiretamente através do cabeçote do dispositivo de linha.

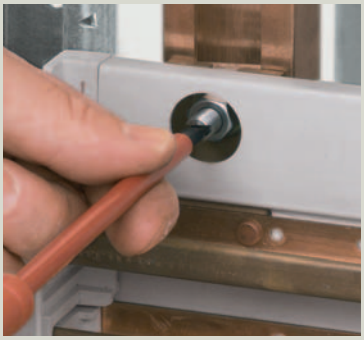

Insira o parafuso cabeça "T" nas barras seção-C do sistema XL-Part. Uma vez que a porca tenha sido apertada (8 a 10 Nm), é aconselhável que se proteja-a usando a capa fornecida.

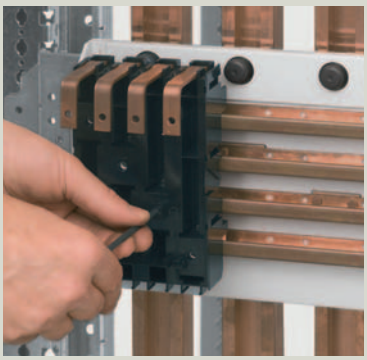

Fixar e conectar as bases as barras do bloco de distribuição

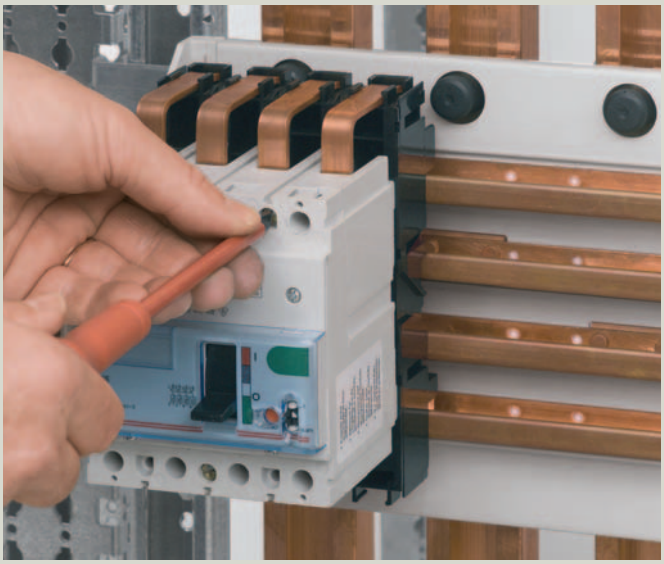

Dispositivos DPX são fixados na base por seus parafusos de fixação usuais. Sua alimentação é feita através de 4 conexões de cobre

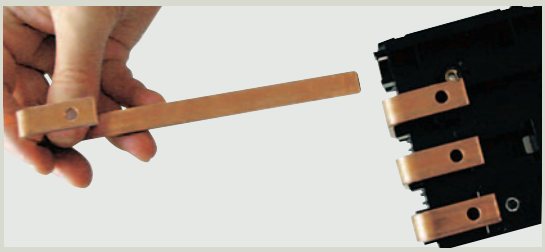

Para o bloco de distribuição ref. 373 47 insira as 4 conexões de cobre na borda da base do cabeçote do dispositivo de linha.

Montando os sistemas de distribuição (continuação)

5. Montando o bloco de distribuição de 400 A

Blocos de distribuição de 400 A recebem as bases para DPX125, 160 e dispositivos Lexic.

Essas bases são as mesmas para o bloco de distribuição de 250 A.

Elas são fixadas nos perfis funcionais em painéis de 24 módulos ou 36 módulos com cela de cabos interna.

Bases de suporte tetrapolares para DPX

Dispositivo	Base apenas para o dispositivo	Altura da placa frontal (mm)
DPX 125	098 57	200
DPX 160	098 59	300

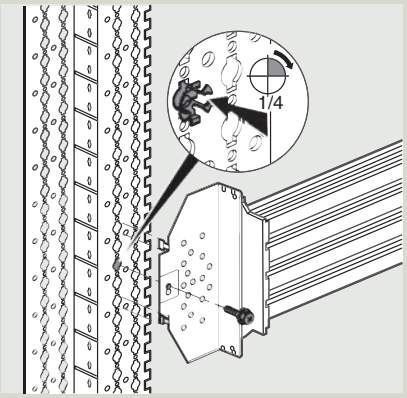

Insira as porcas de encaixe nos perfis funcionais e então encaixe o parafuso no bloco de distribuição

É conectado ao sistema XL-Part usando o kit ref. 373 19. Este kit consiste em 2 suportes para as fases e 2 suportes para o neutro de acordo com a posição da barra neutro no sistema XL-Part (na esquerda ou na direita).

É conectado usando parafusos cabeça "T" (torque de aperto 8a 10 Nm

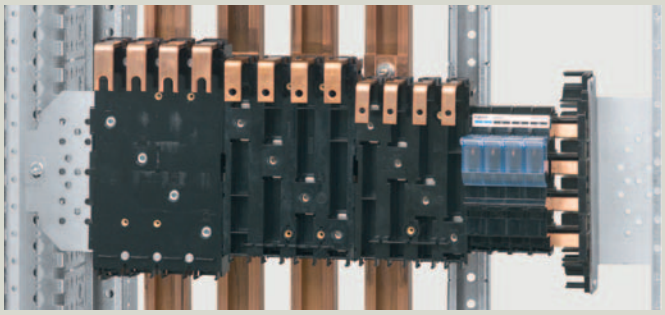

As bases simplesmente conectam nas barras do bloco de distribuição

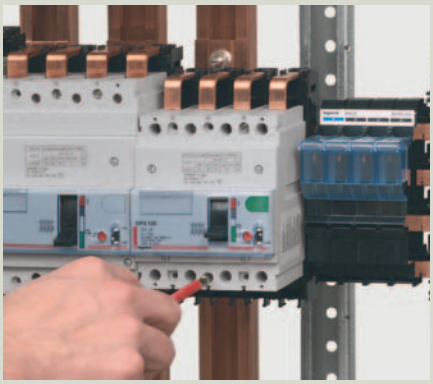

Os dispositivos são instalado nas bases com seus parafusos de fixação usuais

As bases são fornecidas com capa de proteção de terminais

6. Conexão e derivações

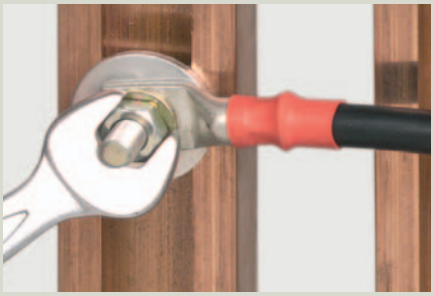

Derivação através de ressaltos com parafusos cabeça "T" ref. 374 64 (M8) ou ref. 374 65 (M12)

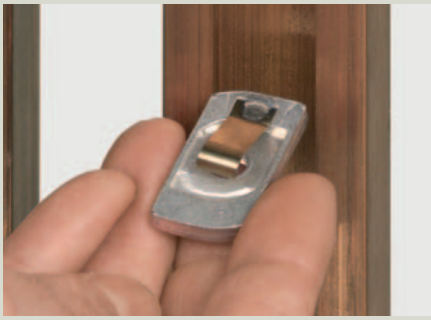

Os parafusos cabeça "T" são montados com uma mola que previne que eles deslizem na barra seção-C

O terminal de derivação 125 ref. 373 29 pode ser usado para duas conexões de 35 mm²

+ Proteção IP xxB

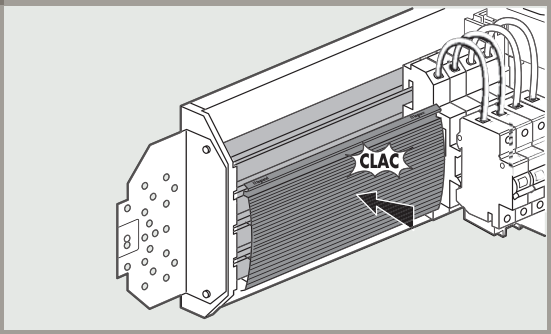

O kit de proteção isolante ref. 098 79 é usado para isolar as peças acessíveis na frente e na traseira das barras de bloco de distribuição de 400 A

Montando os dispositivos e equipamentos

A SOLUÇÕES DE MONTAGEM

Escolha dos equipamentos para montagem sobre trilho e placa

Dispositivo	Versão	Posição	Configuração	Conexão	Comando rotativo
MONTAGEM SOBRE TRILHO MODULAR					
Lexic < 63 A		vertical			
Lexic < 63 A		vertical			-
DPX 125	fixa	vertical	com modulares	frontal ou traseiro	-
DPX 160	fixa	vertical	com modulares	frontal ou traseiro	-
MONTAGEM SOBRE PLACA					
DPX 125 (Mistura possível com DPX 160	fixa	vertical	1 a 4 disjuntores	frontal	-
			1 a 3 disjuntores	frontal ou traseiro	-
			1 a 3 disjuntores	frontal ou traseiro	comando rotativo
		horizontal		frontal	-
				frontal ou traseiro	-
				frontal ou traseiro	comando rotativo
DPX 160 (Mistura possível com DPX 125	fixa	vertical	1 a 3 disjuntores	frontal	-
			1 a 3 disjuntores	frontal ou traseiro	-
			1 a 3 disjuntores	frontal ou traseiro	comando rotativo
		horizontal		frontal	-
				frontal ou traseiro	-
				frontal ou traseiro	comando rotativo
		vertical	inversor de fonte	frontal ou traseiro	-

(1) Recorte a ser feito

	XL³ 4000 - 24 módulos					XL³ 4000 - 36 módulos			
	Elevação	Dispositivo de fixação	Placa	Espelho frontal metal		Dispositivo de fixação	Placa	Espelho frontal metal	
				Altura (mm)	Parafuso			Altura (mm)	Parafuso
		206 00	-	150	209 00	206 50	-	150	209 50
		206 00	-	200	209 01	206 50	-	200	209 51
		206 00	262 08	200	209 01	206 50	262 08	200	209 51
		206 00	262 09	300	209 10	206 50	262 09	300	209 60
		-	206 10	300	209 10	-	206 60	300	209 60
	207 50	207 10	207 45	300	209 10	207 60	207 45	300	209 60
	207 50	207 10	207 45	300	-	207 60	207 45	200	209 93[1]
		-	206 14	200	209 14	-	-	-	-
		-	207 14	200	209 14	-	-	-	-
		-	207 14	200	209 43[1]	-	-	-	-
		-	206 10	300	209 10	-	206 60	300	209 60
	207 50	207 10	207 55	300	209 10	207 60	207 55	300	209 60
	207 50	207 10	207 55	300	-	207 60	207 55	200	209 93[1]
		-	206 14	200	209 15	-	-	-	-
		-	207 15	200	209 15	-	-	-	-
		-	207 15	200	209 43[1]	-	-	-	-
		-	206 64	300	209 10	-	-	-	-

Montando os dispositivos e equipamentos (continuação)

Escolha dos equipamentos para montagem sobre placa

Aparelho	Versão	Posição	Configuração	Conexão	Comando rotativo/motorizado
DPX 250	fixa	vertical	1 a 3 disjuntores	frontal	-
			1 a 3 disjuntores	frontal ou traseiro	com ou sem
		horizontal		frontal	-
				frontal ou traseiro	com ou sem
		vertical	inversor de fontes	frontal ou traseiro	com ou sem comando motorizado
DPX 630	fixa	vertical	1 a 3 disjuntores	frontal	-
			1 a 3 disjuntores	frontal ou traseiro	com ou sem
		horizontal		frontal	-
				frontal ou traseiro	com ou sem
		vertical	inversor de fontes	frontal ou traseiro	com ou sem comando motorizado
DPX 1600	fixa	vertical		tomadas frontais	-
				tomadas frontais	comando rotativo ou motorizado
				tomadas traseiras	-
				tomadas traseiras	comando rotativo ou motorizado
		horizontal		tomadas frontais	-
				tomadas frontais	comando rotativo ou motorizado
				frontal ou traseiro	-
				frontal ou traseiro	comando rotativo ou motorizado
		horizontal	inversor de fontes	frontal ou traseiro	
			inversor de fontes	frontal ou traseiro	comando motorizada
DMX³ 2500 - 50/65 kA 3P	fixa	vertical		-	-
	extraível	vertical		-	-
DMX³ 2500 e 4000 - 100 kA 3P	fixa	vertical		-	-
	extraível	vertical		-	-

(1) sem elevação se comando motorizado
(2) 2 jogos de elevação em casos de placa regulável

XL³ 4000 - 24 módulos						XL³ 4000 - 36 módulos				
Elevação	Dispositivo de fixação	Placa	Espelho frontal metal			Dispositivo de fixação	Placa	Espelho frontal		
			Altura (mm)	Parafuso	Fechadura			Altura (mm)	Parafuso	Fechadura
	-	206 20	400	209 20	-	-	206 70	400	209 70	-
207 50[1]	207 20	207 75	400	209 20	-	207 70	207 75	400	209 70	-
	-	206 24	200	209 24	-	-	-	-	-	-
	-	207 24	200	209 24	-	-	-	-	-	-
207 50[1]	-	206 74	400	209 74	-	-	-	-	-	-
	-	206 20	400	209 20	-	-	206 70	400	209 70	-
207 50[1]	207 20	207 85	400	209 20	-	207 70	207 85	400	209 70	-
	-	206 23	300	209 21	-	-	-	-	-	-
	-	207 93	300	209 23	-	-	-	-	-	-
207 50[1]	-	206 74	400	209 76	-	-	-	-	-	-
	-	206 30	400	209 30	-	-	206 80	400	209 80	-
207 50[1][2]	-	207 30	400	209 32	-	-	-	-	-	-
207 50[1][2]	-	207 32	400	209 30	-	-	207 82	400	209 80	-
207 50[1][2]	-	207 32	400	209 32	-	-	-	-	-	-
	-	206 30	400	209 34	-	-	206 80	400	209 84	-
	-	206 30	400	209 36	-	-	-	-	-	-
207 50[1][2]	-	207 36	400	209 34	-	-	-	-	-	-
207 50[1][2]	-	207 36	400	209 35	-	-	-	-	-	-
	-	206 86	800	209 86	-	-	-	-	-	-
	-	206 86	800	209 87	-	-	-	-	-	-
	-	207 51	600	-	209 38	-	207 52	600	-	209 48
	-	207 53	600	-	209 38	-	207 54	600	-	209 48
	-	207 51	600	-	209 38	-	207 52	600	-	209 48
	-	207 53	600	-	209 38	-	207 54	600	-	209 48

Montando os dispositivos e equipamentos (continuação)

B POSICIONANDO OS DISPOSITIVOS DE FIXAÇÃO

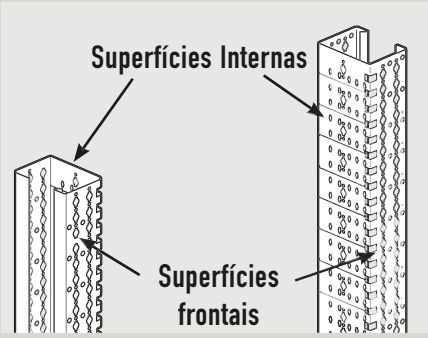

Os perfis funcionais nos painéis de distribuição XL³ 4000 possuem duas superfícies utilizáveis com numerosas perfurações

Encaixando as porcas de encaixe

Superfícies frontais

Estas são usadas para montar trilhos ⊤⊥ de 2 posições e para montar placas para dispositivos fixos, com conexões frontais sem alavancas rotativas ou motorizadas. Os furos moldados são designados para receber porcas de encaixe de 1/4 de volta.

Os furos de Ø 6 mm de diâmetro são usados quando os perfis funcionais são cortados para que se reencaixe o suporte de fixação (veja a página 61).

Os perfis também possuem furos de Ø 4,5 mm de diâmetro para fixar vários produtos usando parafusos auto-rosqueáveis.

Superfícies internas

Estas são usadas para montar dispositivos de fixação ajustáveis para DPX fixo com conexões frontais equipados com uma alavanca rotativa ou motorizada, DPX fixos com conexões traseiros, assim como placas para inversores de fonte DPX e placas para dispositivos DMX³.

Vincos, em intervalos de 50 mm são usados para guiar as placas ajustáveis. Os entalhes oblongos são utilizados para travar as placas na profundidade correta.

Perfurações na superfície frontal

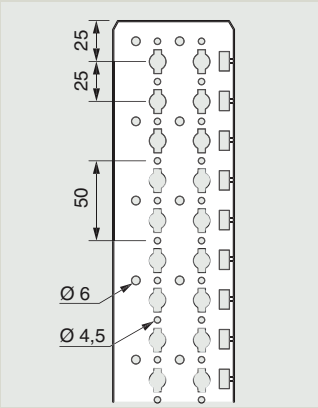

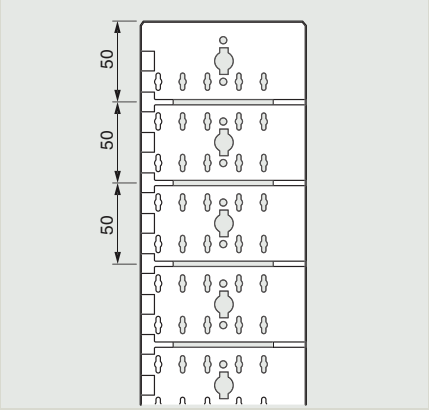

Vincos e perfurações na superfície interna

1. Montando trilhos de 2 posições

A posição do trilho depende da altura e da posição do espelho frontal associado. O centro das peças de fixação do trilho corresponde ao eixo do espelho frontal. É muito fácil de se determinar a posição para a inserção das peças de acoplamento nos perfis funcionais. O topo do perfil funcional corresponde ao topo do 1º espelho frontal, este é o ponto de referência ou ponto zero.

Exemplo: montando 2 trilhos e seus espelhos frontais no topo dos painéis de distribuição.

- 1º espelho frontal: Altura h_1 = 300 mm

Posição das peças de acoplamento do 1º trilho em relação ao ponto zero: 300 / 2 = 150 mm

- 2º espelho frontal: altura h_2 =200 mm

Posição das peças de acoplamento do 2º trilho em relação à base do 1º espelho frontal: 200 / 2 = 100 mm dando um total de 300+100 = 400 mm do ponto zero.

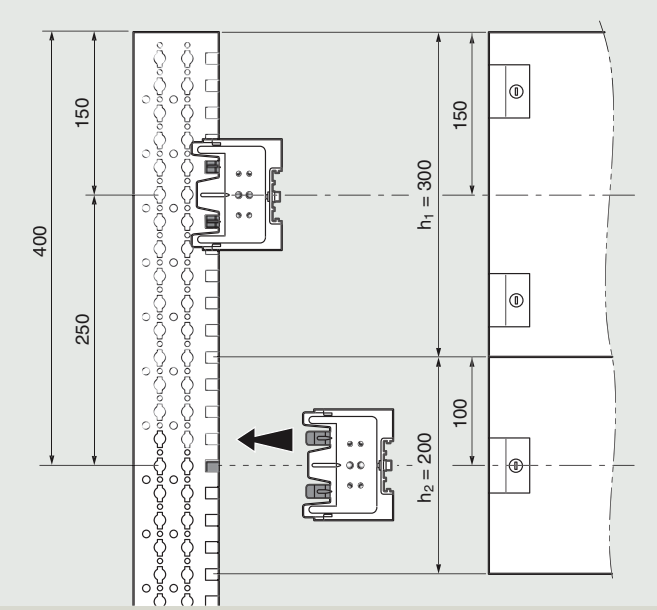

2. Montando placas fixas

O ponto de fixação para placas (para dispositivos fixos com conexões frontais) sempre corresponde ao eixo do espelho frontal associado. Como os trilhos, é fácil que se determine o ponto de inserção para as porcas de encaixe no perfil funcional de acordo com a altura e posição do espelho frontal. As porcas de encaixe serão inseridas nos furos mais internos.

Exemplo: montando 2 placas e seus espelhos frontais no topo de painéis de distribuição.

- 1º espelho frontal: altura h_1 = 400 mm

Posição das porcas de encaixe em relação ao ponto zero: 400 / 2 = 200 mm

- 2º espelho frontal: altura h_2 = 300 mm

Posição das porcas de encaixe em relação à base do 1º espelho frontal: 300 / 2 = 150 mm dando um total de 400 + 150 = 550 mm do ponto zero.

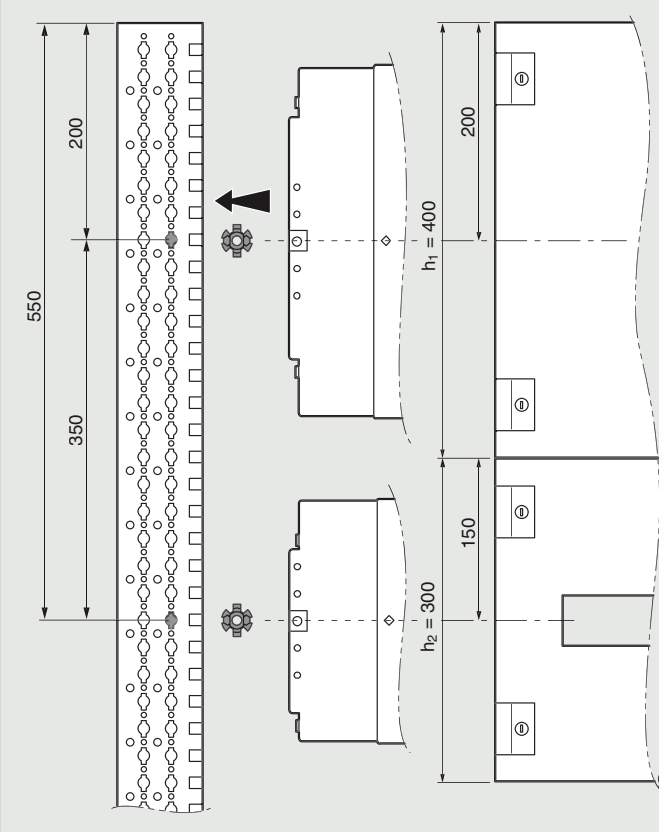

Montando os dispositivos e equipamentos (continuação)

3. Montando os dispositivos de fixação e espelhos frontais

Dispositivos de fixação ajustáveis são usados para montar todos os dispositivos DPX verticalmente em todas as configurações (fixo, conexão frontal, conexão traseiro). Placas ajustáveis podem ser usadas para montar todos estes dispositivos horizontalmente.

Posicionamento em termos de altura

Estas são marcações correspondentes ao eixo do espelho frontal, na frente dos dispositivos. É fácil de se determinar a posição vertical do dispositivo de acordo com a altura e posição no espelho frontal associada.

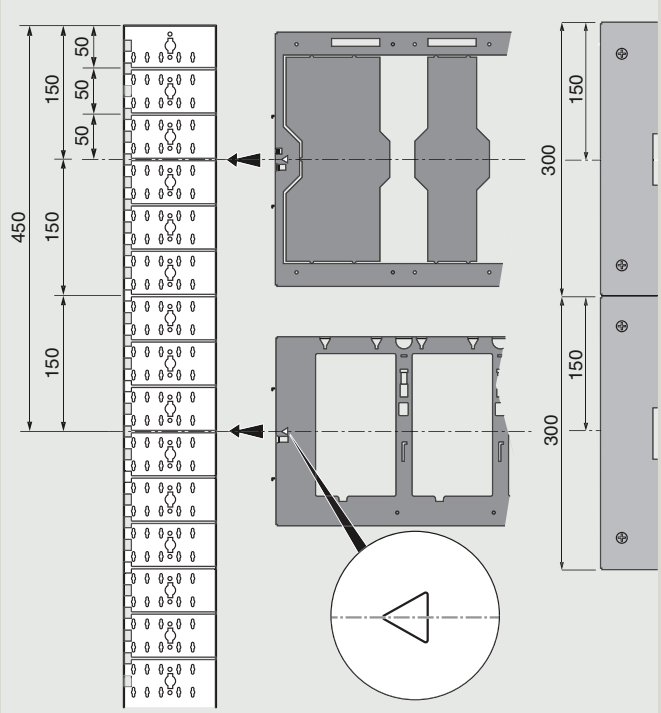

Dispositivos de posicionamento com dois espelhos frontais de 200 mm no topo do painel de distribuição. 1ª placa a 150 mm e 2ª placa a 450 mm

Posicionando em termos de profundidades

Quanto maior a profundidade do dispositivo, mais para trás ele deve ser posicionado (alavancas rotativas, controles motorizados, etc). Inversamente, para dispositivos sem acessórios, espaçadores ref. 207 50 devem ser usados.

Espaçadores engancháveis ref. 207 50 no perfil funcional

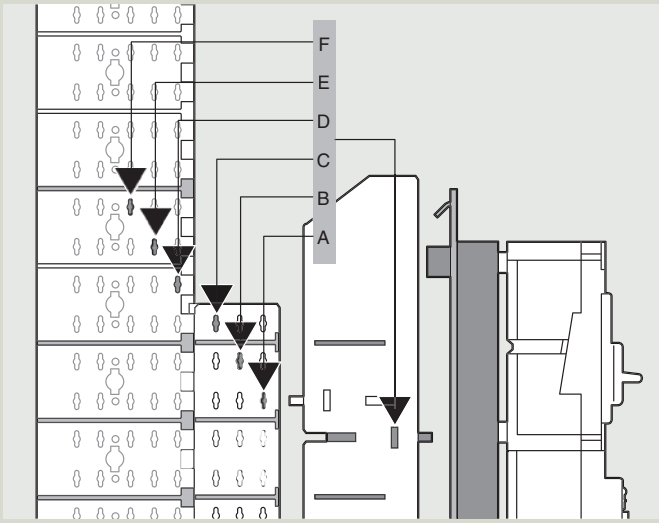

Usando uma combinação de perfis e espaçadores é possível se ter 6 posições ajustáveis em termos de profundidade, marcadas de A a F no diagrama acima

Profundidade de dispositivos de fixação e placas ajustáveis

Versão		Manual	Com manopla rotativa	Motorizado	
Fixo	DPX 125/160	A	C	E	
	DPX 250/630	A	C	F	
	DPX 1600	A	B	D	

Posições A, B e C requerem o uso de espaçadores ref. 207 50

As molas de travamento nos dispositivos de fixação e placas podem ser montadas de qualquer modo ao redor e não são montadas em fábrica. A sua posição depende da direção da montagem.

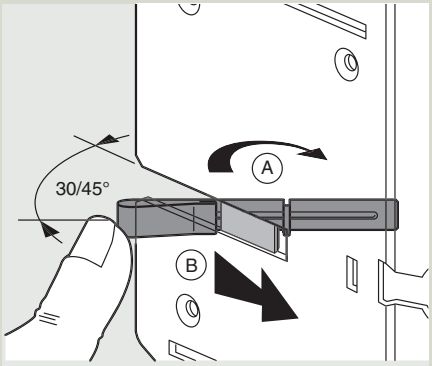

Montando as molas

Deslize a placa para a posição requerida

Pressionar as molas destravar a placa

Montando os dispositivos e equipamentos (continuação)

4. Montando as placas para o DMX³

Estas placas estão disponíveis para a versão fixa e extraível do DMX³, para painéis de distribuição de 24 e 36 módulos. Elas consistem em uma placa e uma travessa de reforço.

Inicie montando as 3 porcas de encaixe em qualquer lado: 1 no molde de suporte de espelho frontal e 2 na superfície traseira do perfil funcional.

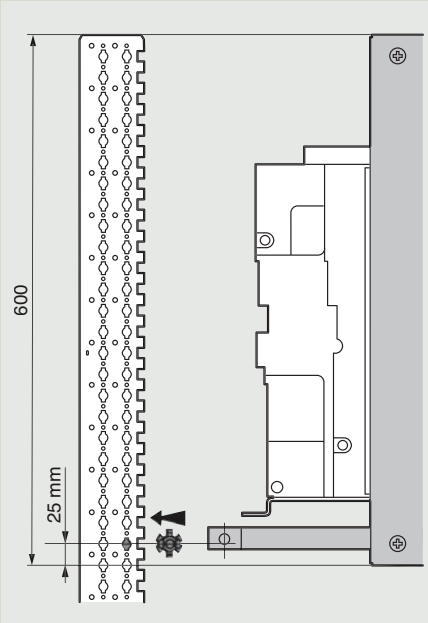

As porcas de encaixe são inseridas 25 mm acima da base do espelho frontal, isto é, 575 mm do ponto de referência

Fixe a travessa de reforço nas superfícies traseiras e internas dos perfis funcionais usando quatro parafusos M6.

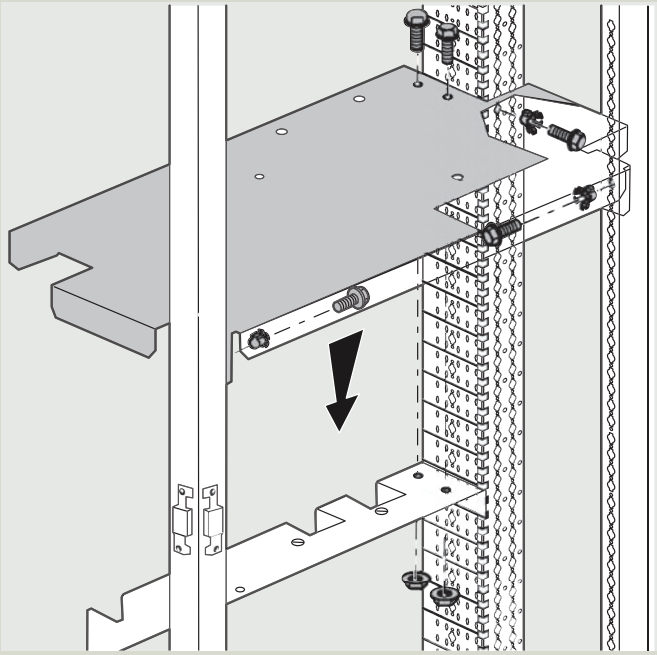

A placa é então fixada usando 8 parafusos M6:
- 4 no topo da travessa de reforço
- 2 nas superfícies frontais dos perfis funcionais
- 2 nas colunas estruturais do painel de distribuição

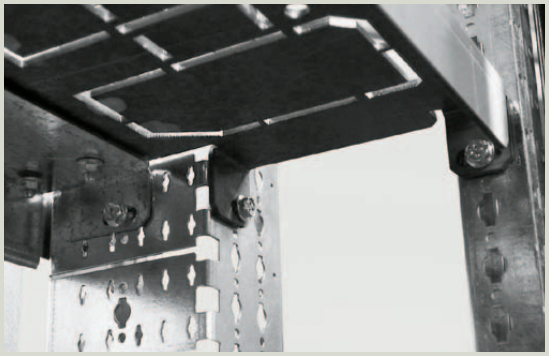

5. Montando placas para inversores de fonte DPX

Usando as placas especiais, inversores de fonte fixos, de DPX 160 até o DPX 1600, podem ser criados com controle manual ou motorizado.

Placa para inversores de fonte			
Versão	Dispositivo	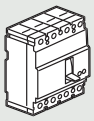 Controle Manual	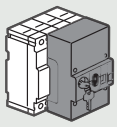 Motorizado
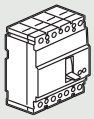 Terminais frontais/ traseiros fixos	DPX 160	206 64	206 65
	DPX 250	206 74	206 74
	DPX 630	206 76	206 76
	DPX 1600	206 86	206 86

As placas para inversores de fonte são equipadas com todas as peças para a criação da interligação mecânica para os dispositivos

Inversor de fonte DPX 1600 sendo montado

Montando os dispositivos e equipamentos (continuação)

Placas ref. 206 64 para DPX 1600 fixos são montadas na superfície frontal dos perfis funcionais (veja montagem de placas fixas na página 98).

Placas ref. 206 74/76 são montadas nos vincos dos perfis funcionais (veja montagem de dispositivos ajustáveis na página 99).

Posicionando placas ajustáveis em termos de profundidades

Versão	Dispositivo	Controle Manual	Motorizado
Terminais frontais/ traseiros fixos	DPX 160		C
	DPX 250/630	A	F

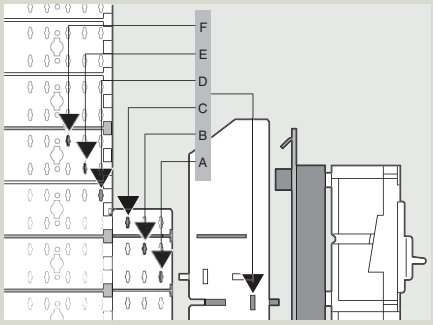

Posições A, B e C requerem o uso de espaçadores ref. 207 50

Placas ref. 206 86 para DPX 1600 são fixadas tando diretamente nos perfis (dispositivos extraíveis) quanto em suportes fornecidos (dispositivos fixos).

Inserção direta da placa ref. 206 86 no perfil funcional

Travando a placa usando parafusos M6 e porcas de encaixe

6. Placas universais

Placas universais ref. 206 40/47/48/49/90 podem ser usadas para montar qualquer dispositivo na traseira do painel de distribuição.

Placa montagem lisa

C MONTANDO OS DISPOSITIVOS NOS TRILHOS

Trilhos indexados de duas posições ref. 206 00/50 (capacidade de 24 e 36 módulos respectivamente) são feitos em um perfil particularmente rígido de alumínio.

- Na posição superior eles são usados para a montagem direta dos dispositivos modulares Lexic.
- Na posição inferior eles recebem DPX 125 e 160 através das placas ref. 262 08/09 e dispositivos modulares Lexic usando espaçador ref. 262 99.

+ Dispositivo de fixação nos trilhos com 2 posições indexadas ref. 206 00/50

Montagem sem ferramentas:

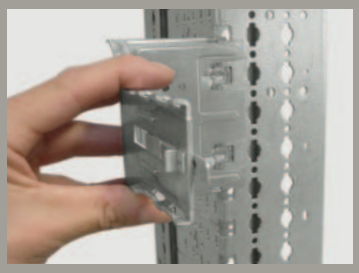

1- Montando as peças de acoplamento nos perfis funcionais

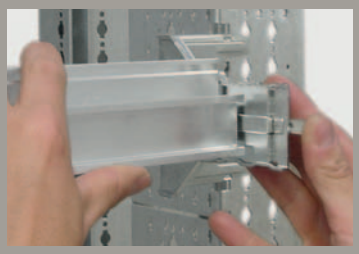

2- Prendendo o trilho nas peças de acoplamento (2 posições)

Montando os dispositivos e equipamentos (continuação)

D MONTANDO DISPOSITIVOS NAS PLACAS

1. Placas fixas

Após levantar as porcas-gaiola [1], os próximos passos consistem em fixar os dispositivos em suas placas [2] e então acoplar [3] e travar [4] as placas nos perfis funcionais anteriormente montados com porcas de encaixe.

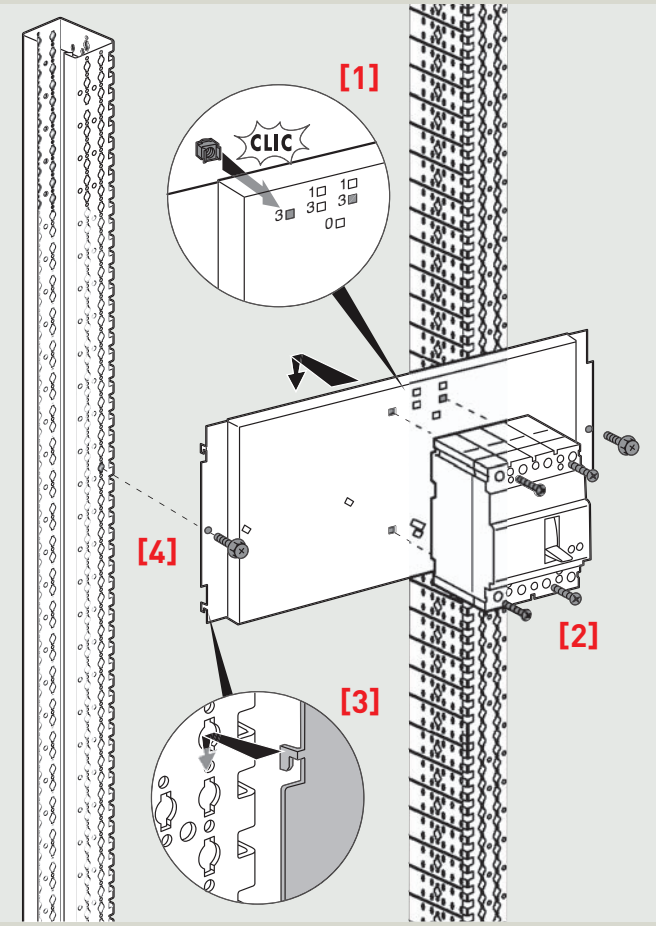

Quando um espelho frontal pode receber vários tipos de DPX, os furos de fixação são marcados com números (os mesmos números são sempre usados para o mesmo tipo de dispositivo):
- 0 para o DPX 125
- 1 para o DPX 160
- 3 para o DPX 250
- 4 para o DPX 630.

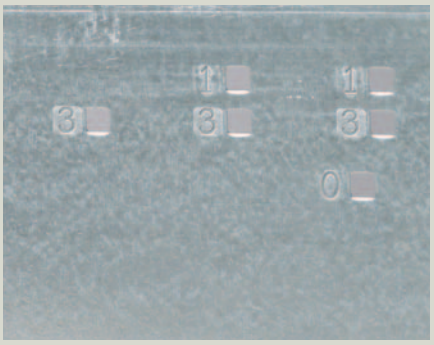

Cada placa possui os números correspondentes às unidades DPX que pode receber

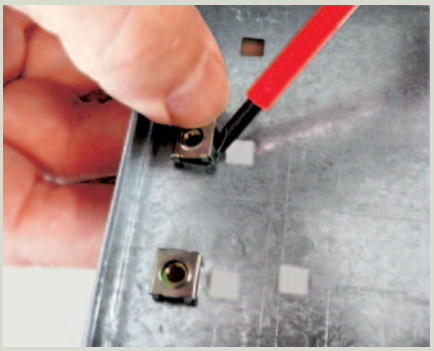

Insira as porcas-gaiola nos furos fornecidos para o dispositivo

2. Placas ajustáveis

Estas placas são usadas para fixar dispositivos DPX horizontalmente. Elas são especificamente para um modelo de dispositivo.

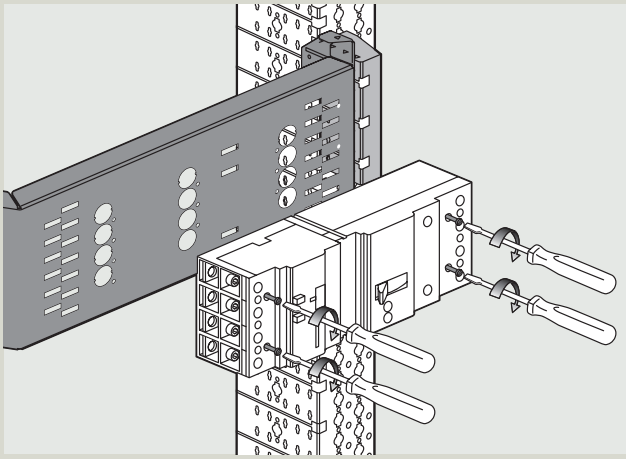

Fixe o dispositivo com seus parafusos de fixação nos furos da placa

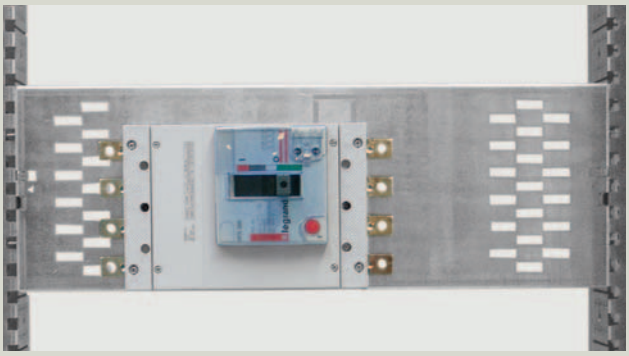

DPX 250 com conexão frontais em posição horizontal em placa ajustável

Montando os dispositivos e equipamentos (continuação)

3. Dispositivos de fixação ajustáveis

Estes dispositivos são usados para montar unidades DPX verticalmente. Os dispositivos são fixados usando uma placa de montagem especial.

Dispositivos DPX são aparafusadas diretamente na placa, que é então acoplada ao dispositivo de fixação. A maioria das placas trava automaticamente sem necessidade de nenhuma ferramenta

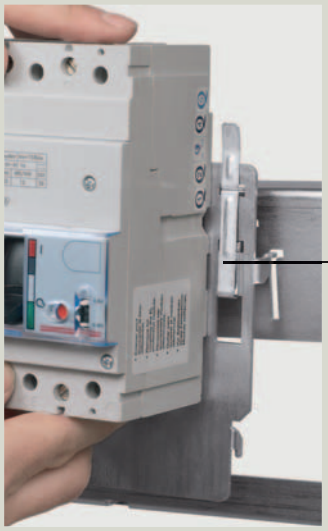

Acoplando e travando uma placa equipada com o seu DPX

Mola de travamento

4. Montando DMX³

Dispositivos fixos ou extraíveis DMX³ são colocados na placa e fixados usando parafusos e porcas (veja a página 100). Devido ao peso dos dispositivos, o uso de equipamento de levantamento é extremamente recomendado.

Instalando um DMX³ extraível em sua base

Montagem de um Painel XL³ 4000 de 4000A com disjuntores DMX³

E EQUIPAMENTOS NAS PORTAS E MANOPLAS ROTATIVAS

1. Manopla rotativa

A manopla rotativa para DPX pode ser instalada apenas com portas salientes.

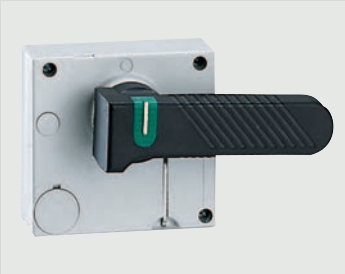

Manopla rotativa ref. 262 23 para DPX 250

2. Dispositivos de controle e sinalização

Portas salientes têm uma distância de 94 mm entre o espelho frontal e a porta, permitindo 50 mm de profundidade para o encaixe de dispositivos de controle e sinalização Osmoz. O furo é feito usando broca de 22,3 mm de diâmetro.

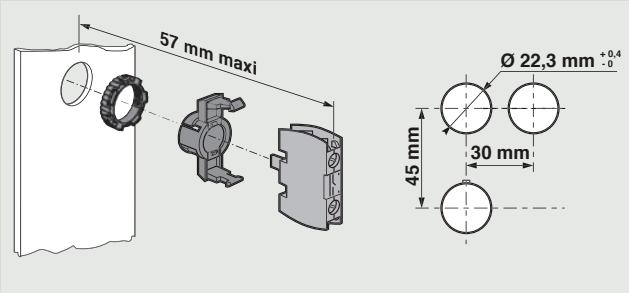

Se a tensão de alimentação dos dispositivos de controle e sinalização for superior a 50V uma ligação equipotencial deve ser criada entre a porta e o painel usando condutores ref. 373 85.

+

Indicadores Lexic podem ser fixados em trilhos ref. 206 00 e ficar visível através de uma porta saliente de vidro

Montando os dispositivos e equipamentos (continuação)

F EQUIPAMENTOS DE MEDIÇÃO

1. Transformador de corrente (TC)

Transformadores de corrente podem ser montados em trilhos, barramentos ou placas nos painéis XL³-4000.

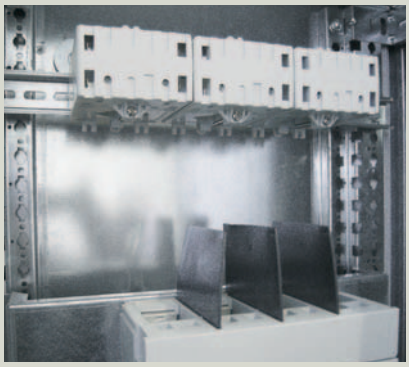

Fixado em trilho

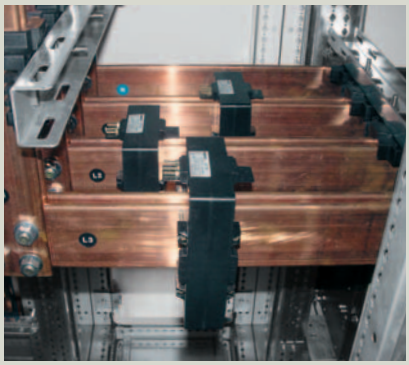

Fixado em barramento

Ref.	Relação de transformação	Dimensões (mm)	Diâmetro da abertura para cabos Ø max. (mm)	Diâmetro da abertura para barras espes-sura x largura (mm)	Fixação em trilho	Fixação em placa	Fixação em cabos ou barramentos
TC Monofásico							
046 31 046 34 046 36	50/5 100/5 200/5	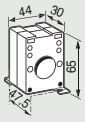	21	16 x 12.5	●	●	
047 75	300/5	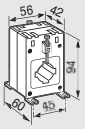	23	20.5 x 12.5 25.5 x 11.5 30.5 x 10.5	●	●	●
046 38	400/5	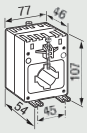	35	40.5 x 10.5	●		●
047 76 047 77 047 78	600/5 800/5 1000/5	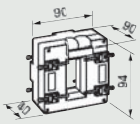		32 x 65			●
047 79	1250/5	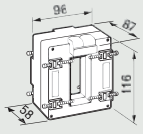		34 x 84			●
046 45 046 46	1500/5 2000/5	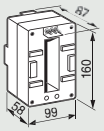		38 x 127			●
047 80 046 48	2500/5 4000/5	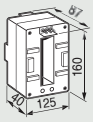		54 x 127			●

2. Instrumentos de medição

O instrumento de medição pode ser montada nas portas, espelhos frontais cegos ou trilhos ⊥⊥, em painéis de distribuição XL³ 4000.

Tipo	Ref.	Montagem Modular (1)	Montagem embutida Corpo quadrado lxh (mm)
Amperímetro/ Voltímetro digital	046 63	●	
Chave seletora	046 50/52/53	●	
Frequencímetro	046 64	●	
Unidade de medição central	261 35 046 65 046 67	●	
	146 65 146 67		96 x 96

(1) 2 a 8 módulos

Unidade de medição central ref. 146 65 em espelho frontal cego no topo do painel de distribuição

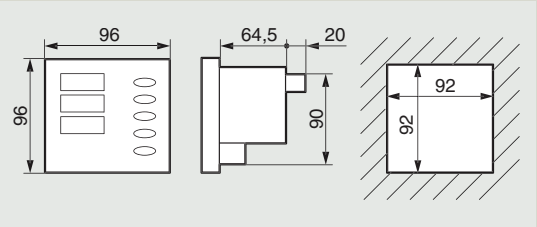

Unidade de medição central quadrada na porta

Montando os dispositivos e equipamentos (continuação)

G XL PRO²: SOFTWARE DE PROJETO DE PAINÉIS DE DISTRIBUIÇÃO

XL-PRO²

Baseados nos componentes necessários para a criação do seu projeto, o software XL Pro² determina os quadros e painéis de distribuição a serem usados. Ele também cria o diagrama do circuito, calcula os custos, imprime a encomenda da compra, desenha o diagrama de instalação, etc.

Com o XL Pro² você pode realizar projetos com XL³, incorporar DPX em blocos de distribuição XL-Part e criar montagens de até 4000 A utilizando disjuntores abertos (DMX³).

Exemplo de projeto

Esta é a lista de todos os dispositivos usados para fazer o painel:

Désignation	Référence	Quantité
Disj. DPX 4P 1600A Electronique 50KA	025708	1
Contact embroché/débroché	026574	1
Base débro. PAR DPX1600 4P	026585	1
Connecteur 8 contacts	026399	1
Disjoncteur ouvert DMX 4P 3200A débro	026816	1
Jeux de barres	JDB	1
Disj. DPX 4P4D 250A Magn.thermique	025349	4
Bloc diff réglable 250A 4P aval	026055	4
Disj. DPX 4P4D 630A Magn.thermique	025540	1
Bloc diff réglable 630A 4P aval	026065	1
Disj diff 300mA type ACDX C 4P 32A	007980	2
Centrale de mesure sur porte	014665	1
Coupure d'urgence diam. 40	024582	1

Lista de peças do projeto

Neste exemplo o painel de distribuição determinado pelo XL Pro² é feito de 2 painéis de distribuição XL³ 4000 (largura de 975 mm e 725 mm) e uma cela de cabos externa.

Como o painel de distribuição pode ser visualizado em vista lateral para cada dispositivo, é muito fácil que se determine a posição da placas em relação aos perfis funcionais (exemplo de placa ajustável usada para fixar DPX 1600).

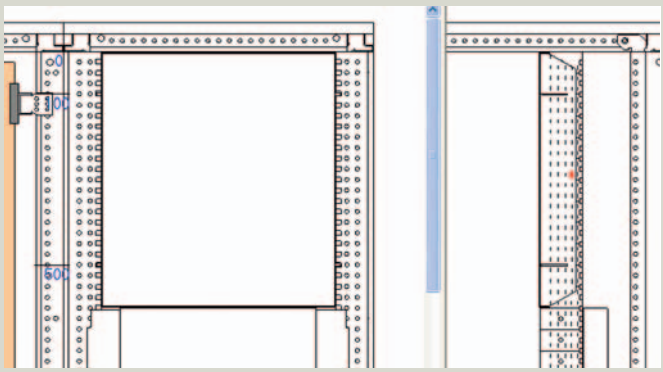

Display no modo "chassi"

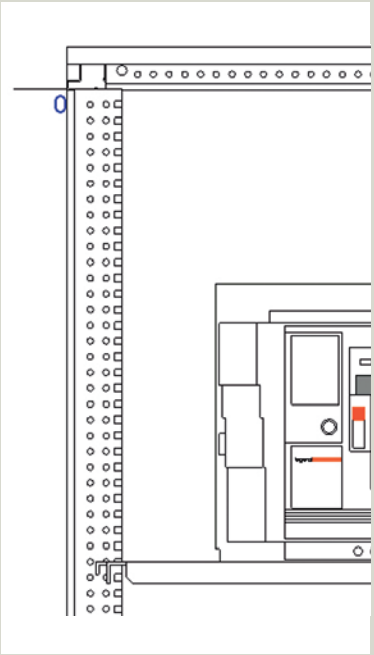

As dimensões indicando as posições dos espelhos frontais são dadas em relação ao ponto zero, localizado na parte superior dos perfis funcionais

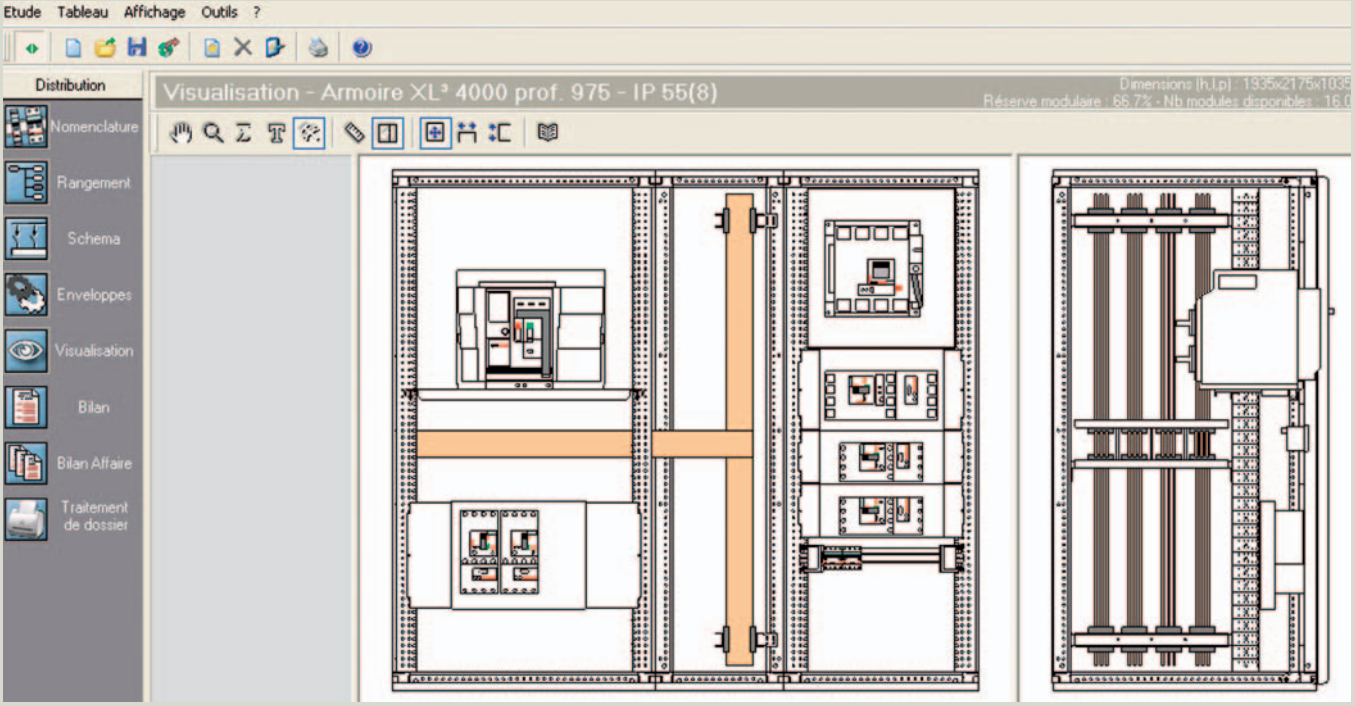

Display no modo “dispositivo”

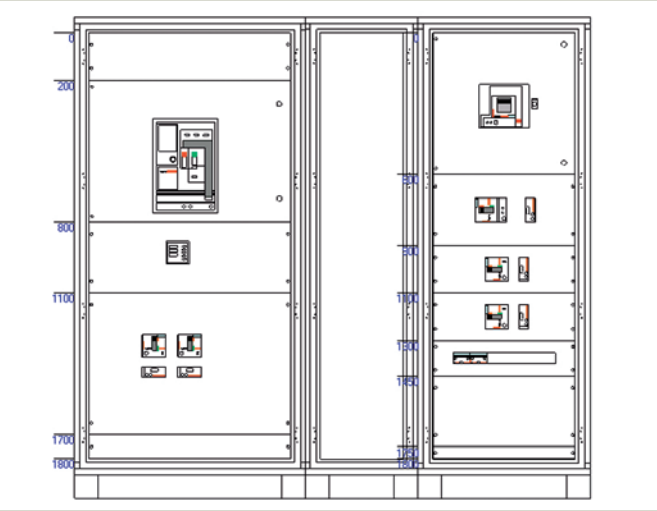

Display no modo “espelho frontal”

Display do painel completo com portas. O botão de parada de emergência é localizado na porta da cela de cabos

Cabeamento e conexão

A CONECTANDO OS DISPOSITIVOS

A seção intitulada "Capacidades de conexão" nas especificações gerais XL³ dá as máximas capacidades de conexão por pólo para cada tipo de dispositivo de acordo com o método de conexão escolhido (direto na placa, terminais gaiola, terminais de distribuição, conexão traseira, etc.)

Conexão frontal de um DPX 630 via terminais gaiola

Conexão de 4 barras 100 x 10 em cada conexão traseira de um DMX 4000 extraível

B CONDUTORES DE PROTEÇÃO

Como regra geral, o terminal principal de condutores de proteção em montagens de distribuição XL³ 4000 é criado usando uma barra de cobre fixada na parte inferior do painel de distribuição. A seguir deve ser conectado a este terminal:

- O condutor de proteção principal
- Opcionalmente, o condutor de proteção do transformador
- Os condutores de proteção dos circuitos operantes
- As conexões equiponteciais

Secção transversal mínima do condutor de proteção de acordo com a secção transversal do condutor de fase (de acordo com a Norma IEC 60439-1)

Secção transversal dos condutores de fase S (mm²)	Secção transversal mínima do condutor de proteção correspondente S_{PE} (mm²)
$S \leq 16$	S
$16 < S \leq 35$	16
$35 < S \leq 400$	S/2
$400 < S \leq 800$	200
$S > 800$	S/4

Terminal principal consistindo de uma barra de cobre no fundo do painel de distribuição

C INSERINDO OS CABOS

1. Abertura da entrada de cabos

Os painéis de distribuição e cela de cabos na linha XL³ 4000 possuem todas aberturas para entrada de cabos na base.

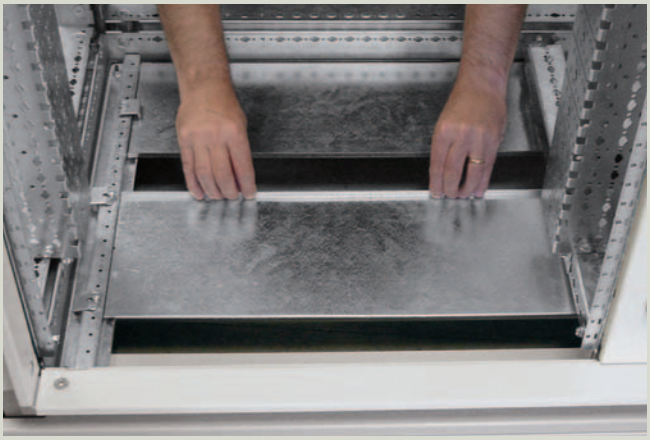

Placas deslizantes permitem que o tamanho da abertura seja adaptado à quantidade de cabos que passar por elas.

+

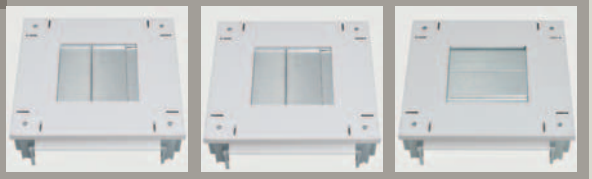

Para painel de distribuição cuja largura e profundidade sejam idênticas, a direção em que o compartimento abre pode ser alterada.

2. Bases soleiras

As bases soleiras consistem em 4 peças de canto e 4 tampas laterais. Elas são de 100 mm de altura.

As tampas laterais podem ser removidas para a inserção de cabos. Elas podem ser removidas de um ou mais lados se necessário.

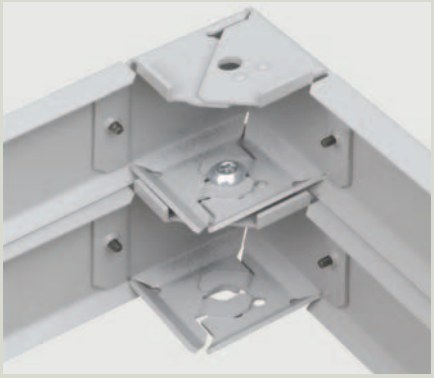

As bases soleiras podem ser colocadas umas sobre as outras para melhor passagem dos cabos

3. Guia de cabos

A guia de cabos é usada para fixar cabos nas celas de cabos XL³ 4000.

Fixe a guia de cabos nas 2 travessas ref. 205 21/22/23 usando as 2 peças de metal fornecidas.

Cabeamento e conexão (continuação)

D CANALETAS LINA 25™

Suportes ref. 204 70 e 205 70 são usados para fixar as canaletas Lina 25 vertical ou horizontalmente. Eles são ajustáveis de modo que diferentes alturas de canaletas possam ser alinhadas. Suportes ref. 205 70 são especificamente para painel de 24 módulos de largura e suportes ref. 204 70 são para painéis de 36 módulos de largura.

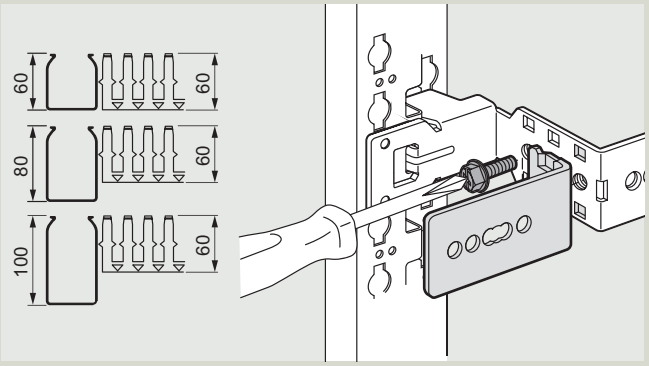

Os suportes permitem que diferentes alturas de canaletas sejam usadas em conjunto

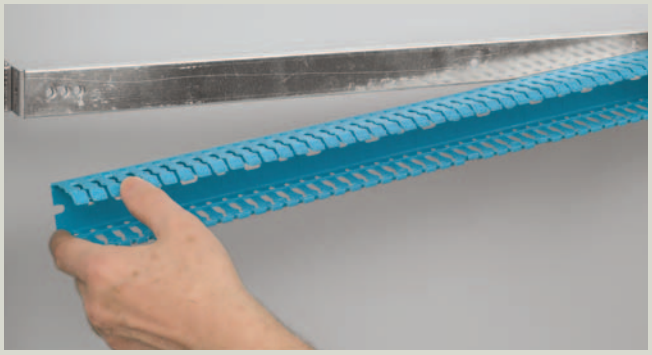

O perfil fornecido com os suportes ref. 205 70 é fixado usando os rebites ao mesmo tempo que a canaleta. Um rebite adicional é fornecido para a fixação da canaleta no centro.

E BORNES DE CONEXÃO DE SAÍDA

1. Borneiras verticais em cela de cabos

Use travessas ref. 205 21/22/23 de acordo com a profundidade da cela de cabos. O trilho ⊔ é cortado para o tamanho necessário e então fixado nas travessas usando porcas de encaixe M6 ref. 200 92.

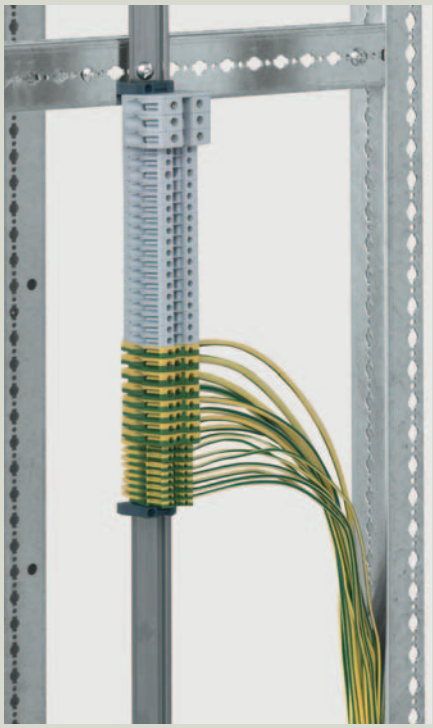

2. Borneiras horizontais em painéis de distribuição

Borneiras ajustáveis e inclináveis

Dispositivos ref. 206 02/52 consistem em um trilho ⊔ e 2 suportes, permitindo que a profundidade e a inclinação do trilho sejam ajustadas.

Eles são designados para criar borneiras escalonadas na parte superior ou inferior de painéis de distribuição de 24 ou 36 módulos.

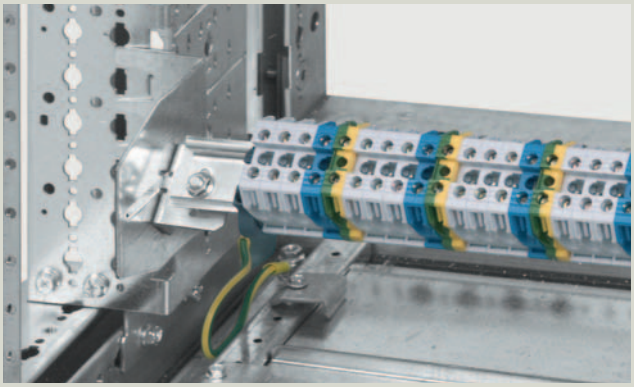

Borneiras fixos

Trilhos universais ref. 206 04 (24 módulos) e 206 54 (36 módulos) são fixados diretamente nos perfis funcionais na parte superior ou inferior do painel de distribuição.

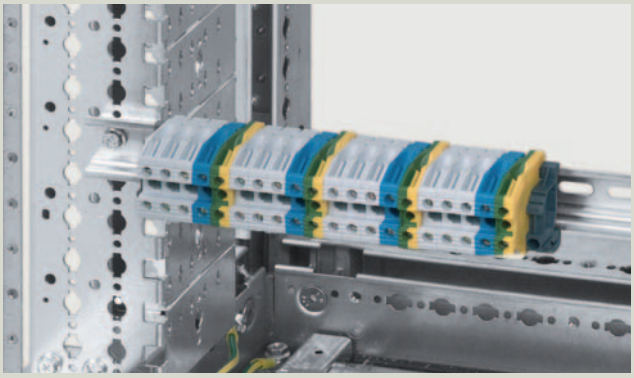

+ Índices de serviço (IS) [1]

O sistema XL³ 4000 encontra as necessidades dos maiores índices de serviço, até IS 333.
O IS 333 pode ser obtido ao combinar as vantagens dos painéis de distribuição XL³ 4000 com aqueles disjuntores DPX e DMX³ extraíveis.
Exemplos de instalações IS 333:
- Uso de DPX e DMX³ extraíveis para isolamento, interligação e teste de circuitos auxiliares desembarcados, assim com manutenção e fácil extração.
- Uso do sistema XL-Part
- Uso das formas 3 e 4
- Uso de dispositivos equipados com conexões traseiros com divisórias separando os compartimentos para operações de manutenção e extração fáceis e totalmente seguras.

Para maiores informações, veja o guia "distribuição e potência" e o catálogo de especificações gerais XL³.

(1) Os índices de atendimento são definidos pela guia UTE C63-429

XL³ 4000
painéis e cela de cabos componíveis, equipamentos

Conjunto constituído de :
- coluna de estrutura ref. 20850
- "teto-base" ref. 20853
- base soleira ref. 205 17/18/19
- montantes funcionais ref. 20854
- montante de estrutura intermediária ref. 20851

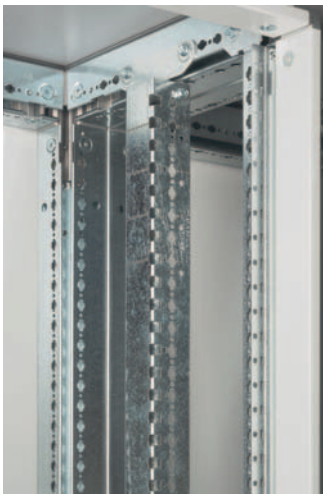

208 52

IP 30 - IK 07
IP 55 - IK 08 com porta e kit de estanqueidade em caso de acoplamento ref. 202 40
Constituídos pela combinação de um conjunto "teto-base", colunas de estrutura, perfis funcionais, perfis traseiros e laterais RAL 7035 (base soleira RAL 7004). Altura externa 2200 mm
Capacidade 24 módulos (painéis largura 725 ou largura 975 com cela de cabos interna), 36 módulos (painéis largura 975)
Altura c/acabamento útil 2000 mm

Emb.	Ref.	Painéis e cela de cabos componíveis metal			
		Coluna de estrutura			
		Fixam-se sobre o conjunto "teto-base"			
		Recebem as tampas laterais e posterior			
	Altura ext. (mm) 2200				
1	208 50	Jogo de 4 montantes			
		Perfil de estrutura intermediária			
	Altura ext. (mm) 2200				
1	208 51	Fixa-se sobre a estrutura do painel "teto base"			
		"Teto-base" para painel			
		Equipados de placas passa-cabos			
		Recebem as colunas de estrutura			
		Prof. (mm)	Larg. externa (mm)	Larg. útil (mm)	
1	205 04	475	725	600	
1	205 05	725	725	600	
1	205 07	475	975	850	
1	205 08	725	975	850	
1	205 06	975	725	600	
1	205 09	975	975	850	
		"Teto-base" para cela de cabos			
		Equipado de placas passa-cabos			
		Recebem as colunas de estrutura			
1	205 01	475	475	350	
1	205 02	725	475	350	
1	205 03	975	475	350	
		Tampas traseira e laterais			
	Altura ext. (mm) 2200	Fixação por parafuso			
1	208 57	Largura 475 mm			
1	208 58	Largura 725 mm			
1	208 59	Largura 975 mm			
		Revestimento			
1	208 31	IP 30 largura 475 mm			
1	208 32	IP 30 largura 725 mm			
1	208 33	IP 30 largura 975 mm			
1	208 47	IP 55 faixa (em caso de montagem)			
		Bases soleiras			
	Altura ext. (mm) 100	Larg. (mm)	Prof. (mm)		
1	205 11	475	475		
1	205 14	725	475		
1	205 15	725	725		
1	205 17	975	475		
1	205 18	975	725		
1	205 19	975	975		

Emb.	Ref.	Equipamentos
		Perfis funcionais
		Jogo de 2 perfis funcionais
	Altura ext. (mm) 2200	Permitem a fixação dos equipamentos de montagem (placas, trilhos...)
1	208 52	Perfis funcionais reduzidos para painéis de profundidade 475 mm
1	208 53	Perfis funcionais para painel sem cela de cabos
1	208 54	Perfis funcionais para painel com cela de cabos.
		Moldura suporte para espelho frontal
1	208 55	Fixo para perfil largura 725 mm ou perfil largura 975 mm sem cela de cabos interna
1	208 56	Fixo para perfil largura 975 mm com cela de cabos interna
		Elevação de perfis funcionais
1	207 50	Para montagem dos DPX sobre dispositivos de fixação ou placas reguláveis
		Travessas fixas
		Fixam-se sobre os perfis de estrutura
		As travessas fixas são necessárias para a realização de uma cela de cabos interna
1	205 21	Jogo de 2 travessas comprimento 350 mm
1	205 22	Jogo de 2 travessas comprimento 600 mm
1	205 23	Jogo de 2 travessas comprimento 850 mm
		Travessas reguláveis
		Fixam-se sobre os perfis de estrutura
		Dedicadas aos suportes jogos de barras
1	205 51	Jogo de 2 travessas comprimento 350 mm
1	205 52	Jogo de 2 travessas comprimento 600 mm
1	205 53	Jogo de 2 travessas comprimento 850 m
		Equipamentos para chassis parciais
2	205 30	Kit de quatro esquadros para realização de um duplo chassi parcial para perfis reduzidos ref. 205 12
1	205 31	Jogo de 2 travessas fixas comprimento 350 mm
1	205 32	Jogo de 2 travessas fixas comprimento 600 mm
	Altura ext. (mm) 2200	**Espelho frontal com dobradiças e o fecho**
1	208 66	Para cela de cabos interna
1	208 67	Para cela de cabos externa

XL³ 4000
portas e acessórios

208 65

205 82

Emb.	Ref.	
		Portas reversíveis
		Entregues com puxador Miolo para fechos intercambiáveis a serem encomendados separadamente (p. 47) Montam-se na face dianteira, face traseira ou lateral
	Altura (mm) 2200	**Saliente metal**
1	208 61	Largura 725 mm
1	208 62	Largura 975 mm
		Saliente com vidro
1	208 63	Largura 725 mm
1	208 64	Largura 975 mm
		Plana metal
1	208 65	Largura 475 mm

		Equipamentos para montagem
		Montagem
1	205 86	Parafusos para montagem de estrutura
1	205 88	Jogo de 2 placas de reforço em L
1	205 89	Jogo de 2 placas de reforço lisas
1	205 85	Kit de estanqueidade IP 55 em caso de montagem - comprimento 2 x 10 m
1	205 10	Kit para montagem de bases
		Argolas de içamento
1	205 82	Jogo de 4 Carga máxima de 480 kg por anel

Miolo de fecho (p. 47)

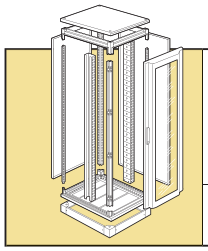

Quadro de escolha do Painel

Ver p. 53

XL³ 4000
painéis modulares e cela de cabos componíveis

■ Perfis funcionais para fixação de equipamentos

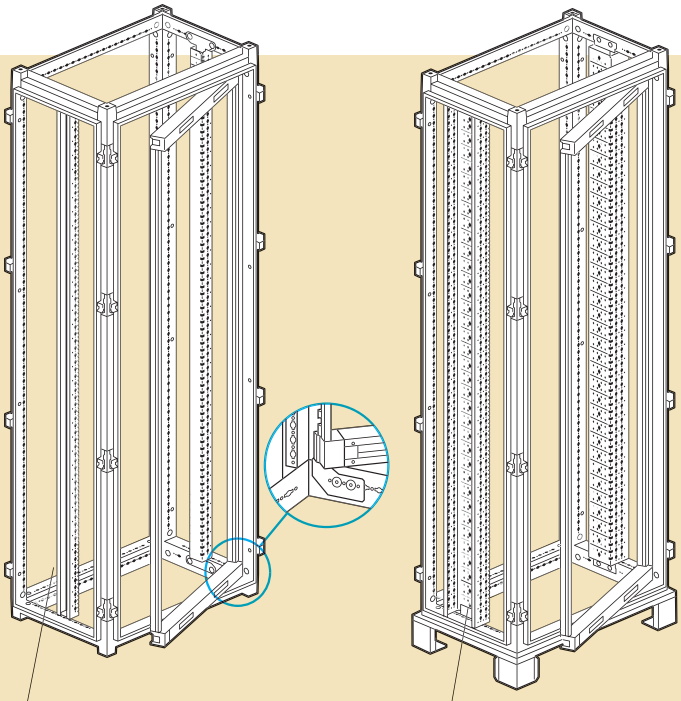

com perfis funcionais reduzidos ref. 208 52 para painel com prof. 475 mm

com perfis funcionais ref. 208 53 para painel sem cela de cabos

■ Realização de um duplo chassi parcial para montantes reduzidos

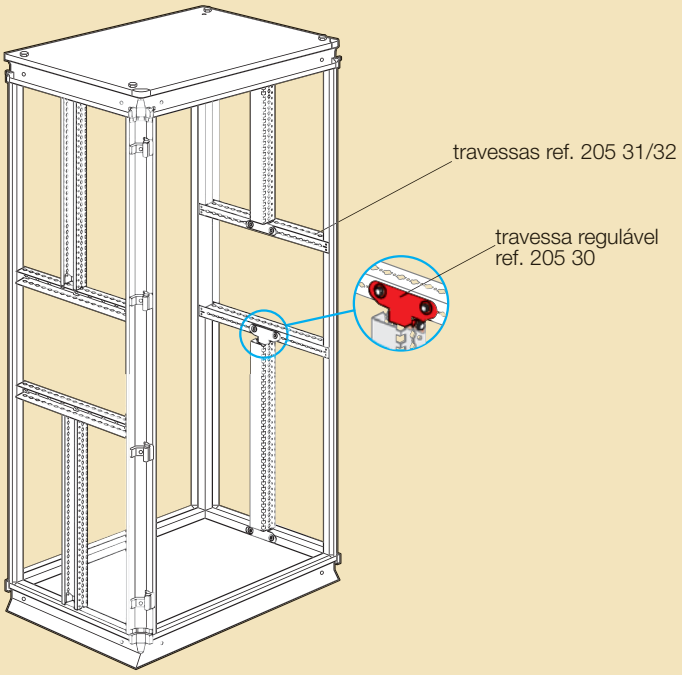

XL³ 4000
equipamento para montagem Lexic, DPX 125 e 160 sobre trilho

206 00

262 08

209 01

Emb.	Ref. 24 módulos	Ref. 36 módulos	
			Trilhos
1	206 00	206 50	Conjunto composto de um trilho perfilado alumínio, e de 2 esquadros de fixação com 2 posições Permitem fixação dos DPX com ajuda das placas dedicadas Fixam-se sobre os perfis funcionais nos XL³ 800 e 4000
			Placas de fixação sobre trilho
			Permitem a montagem dos DPX sobre trilhos ref. 206 00 e 206 50
1	262 08		Para DPX 125
1	262 09		Para DPX 160
			Elevação de trilho
			Destinada à fixação de dispositivos modulares, e de DPX 125, 160, montados sobre dispositivo ref. 206 00/50 com ajuda das placas ref. 262 08/09
1	262 99		Para 20 módulos
			Espelho frontal metal
	24 módulos	36 módulos	**Para dispositivos modulares Lexic**
1	209 00(1)	209 50(1)	Com parafusos imperdíveis
			Para DPX 125
1	209 01(1)	209 51(1)	Com parafusos imperdíveis
			Para DPX 125
1	209 10(1)	209 60(1)	Com parafusos imperdíveis

(1) Dobradiças ref. 209 59 opcionais

XL³ 4000
equipamentos para montagem DPX 125 e 160 sobre placa fixa

206 10

209 10

Emb.	Ref. 24 módulos	Ref. 36 módulos	
			Placas para DPX versão fixa, conexão frontal
			Fixação direta sobre perfis funcionais
1	206 10(1)	206 60(1)	**Dispositivos em posição vertical** Para 1 a 3 DPX 125, 160
1	24 módulos 206 14		**Dispositivos em posição horizontal** Para 1 DPX 125 ou 160
			Espelho frontal - Dispositivos em posição vertical
	24 módulos	36 módulos	**Para 1 a 3 DPX 125, 160**
1	209 10(2)	209 60(2)	Com parafusos imperdíveis
			Espelho frontal - Dispositivos em posição horizontal
	24 módulos		**Para 1 DPX 125**
1	209 14(2)		Com parafusos imperdíveis
1	209 15(2)		**Para 1 DPX 160** Com parafusos imperdíveis

(1) Possibilidade de montar 4 DPX 125
(2) Dobradiças ref. 209 59 em opção

XL³ 4000
equipamento para montagem DPX 250, 630 e 1600 sobre placa fixa

206 20

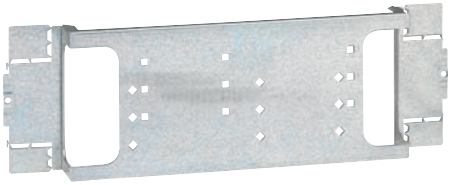

206 24

Emb.	Ref. 24 módulos	Ref. 36 módulos	
			Placas para DPX versão fixa, conexão frontal
			Fixação direta sobre perfil funcionais
			Dispositivos em posição vertical
1	206 20[1]	206 70	Para 1 a 3 DPX 250 ou 630
1	206 30	206 80	Para 1 DPX 1600 conexão frontal
			Dispositivos em posição horizontal
			Para uma proteção do recorte para a passagem dos cabos, utilizar articulação ref. 202 40
1	206 24		Para 1 DPX 250
1	206 23		Para 1 DPX 630
1	206 30	206 80	Para 1 DPX 1600 conexão frontal
			Espelhos frontais - Dispositivos em posição vertical
	24 módulos	36 módulos	**Para 1 a 3 DPX 125, 160**
1	209 20[2]	209 70[2]	Com parafusos imperdíveis
			Para 1 DPX 1600
1	209 30[2]	209 80[2]	Com parafusos imperdíveis
			Espelhos frontais - Dispositivos em posição horizontal
	24 módulos		**Para 1 DPX 250**
1	209 24[2]		Com parafusos imperdíveis
			Para 1 DPX 630
1	209 23[2]		Com parafusos imperdíveis
	24 módulos	36 módulos	**Para 1 DPX 1600**
1	209 34[2]	209 84[2]	Com parafusos imperdíveis

(1) Possibilidade de montar 2 DPX 630
(2) Dobradiças ref. 209 59 em opção

XL³ 4000
montagem DPX 125 e 160 sobre placa regulável

209 10

Emb.	Ref. 24 módulos	Ref. 36 módulos	
			Fixação dos DPX versão fixa conexão frontal ou traseira
			Dispositivos de fixação reguláveis - Dispositivos em posição vertical
			Montagem dos dispositivos pelo intermédio de placas dedicadas (abaixo)
1	207 10	207 60	Para 1 a 3 DPX 125, 160
			Placas de montagem - Dispositivos em posição vertical
1	207 45		Para DPX 125
1	207 55		Para DPX 160
			Placas reguláveis - Dispositivos em posição horizontal
	24 módulos		
1	207 14		Para 1 DPX 125
1	207 15		Para 1 DPX 160
			Espelhos frontais - Dispositivos em posição vertical
	24 módulos	36 módulos	**Para 1 a 3 DPX isolados ou motorizados**
1	209 10[2]	209 60[2]	Com parafusos imperdíveis
			Posicionamento com ajuda dos adaptadores de janelas
1	209 12[1]	209 62[1]	Com parafusos imperdíveis
			Espelhos frontais - Dispositivos em posição horizontal
	24 módulos		**Para 1 DPX 125 isolado ou motorizado**
1	209 14[1]		Com parafusos imperdíveis
			Para 1 DPX 160 isolado ou motorizado
1	209 15[1]		Com parafusos imperdíveis

(1) Dobradiças ref. 209 59 em opção
(2) Permitem a preensão e a selagem

XL³ 4000
montagem DPX 125 e 160 sobre placa regulável

209 10

As placas reguláveis permitem a conexão dos terminais frontais / terminais traseiros bem como a montagem de comando motorizado ou rotativo

Emb.	Ref.	
		Fixação dos DPX versões inversor de fontes conexão frontal ou traseira
	24 módulos	**Placas fixas - Dispositivos fixo com comando manual**
1	206 64	Para 2 DPX 160
		Placas reguláveis - Dispositivos fixo ou extraível com comando manual ou motorizado
1	206 65	Para DPX 160
		Espelhos frontais para inversor de fontes
1	209 10(1)	Para 2 DPX 160 Com parafusos imperdíveis

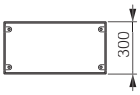

(1) Dobradiças ref. 209 59 em opção

XL³ 4000
montagem dos DPX 250 e 630 versão fixa sobre placas reguláveis

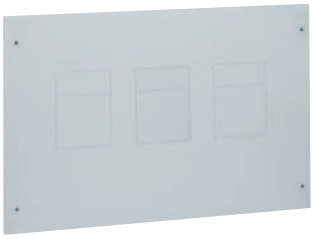

208 20

As placas reguláveis permitem a conexão frontais / traseiras bem como a montagem de comando motorizado ou rotativo

Emb.	Ref.		
			Fixação dos DPX versão fixa conexões frontais ou traseiras
			Dispositivos de fixação reguláveis - Dispositivos em posição vertical
			Montagem dos aparelhos pelo intermédio de placas dedicadas (abaixo)
	24 módulos	36 módulos	
1	207 20	207 70	Para 1 a 3 DPX 250 ou 630
			Placas de montagem - Dispositivos em posição vertical
1	207 75		DPX 250
1	207 85		DPX 630
			Placas reguláveis - Dispositivos em posição horizontal
	24 módulos		
1	207 24		Para 1 DPX 250
1	207 93		Para 1 DPX 630
			Espelhos frontais metal - Dispositivos em posição vertical
			Para DPX com ou sem comando motorizado ou rotativo
	24 módulos	36 módulos	**Para 1 a 3 DPX 250 e 630 só**
1	209 20(2)	209 70(2)	Com parafusos imperdíveis
			Espelhos frontais metal - Dispositivos em posição horizontal
	24 módulos		**Para 1 DPX 250**
			Para 1 DPX 250 com comando motorizado ou rotativo
1	209 24(2)		Com parafusos imperdíveis
			Para 1 DPX 630
1	209 21(2)		Com parafusos imperdíveis
			Para 1 DPX 630 com comando motorizado ou rotativo
1	209 23(2)		Com parafusos imperdíveis
			Fixação dos DPX versão inversor de fontes
	DPX 250	DPX 630	**Dispositivos em posição vertical**
1	206 74	206 76	Para 2 dispositivos
			Espelhos frontais metal para inversores de fontes
			Para DPX versão fixa
	DPX 250	DPX 630	Com parafusos imperdíveis
1	209 74(2)	209 76(2)	Para 2 aparelhos com ou sem comando motorizado

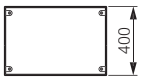

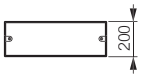

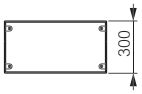

(2) Dobradiças ref. 209 59 em opção

XL³ 4000
montagem dos DPX 1600 versão fixa sobre placas e versão inversores de fontes sobre placas reguláveis

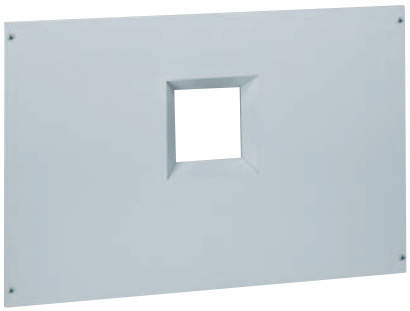

209 34

As placas reguláveis permitem a conexão frontais / traseiras bem como a montagem de comando motorizado ou rotativo

Emb.	Ref. 24 módulos	Ref. 36 módulos	Fixação dos aparelhos versão fixa
			Placas reguláveis - Dispositivos em posição vertical
1	207 30		Para 1 DPX 1600 conexão frontal
1	207 32	207 82	Para 1 DPX 1600 conexão traseira
			Placa fixa - Dispositivos em posição horizontal ou vertical
1	206 30		Para 1 DPX 1600 conexão frontal
			Placa regulável - Dispositivos em posição horizontal
1	207 36		Para 1 DPX 1600 conexão traseira
			Espelhos frontais para dipositivos em posição vertical
			Para DPX 1 600
1	209 30(2)	209 80(2)	Com parafusos imperdíveis
			Para 1 DPX 1 600 com comando rotativo ou motorizado
1	209 32(2)		Com parafusos imperdíveis
			Espelhos frontais para dispositivos em posição horizontal
			Para DPX 1 600
1	209 34(2)	209 84(2)	Com parafusos imperdíveis
			Para 1 DPX 1 600
1	209 35(2)		Com parafusos imperdíveis para conexões traseiras com comando motorizado ou rotativo e conexão frontal com comando rotativo
1	209 36(2)		Com parafusos imperdíveis para conexão frontal com comando motorizado
			Fixação dos DPX versão inversor de fontes
			Dispositivos em posição horizontal
1	206 86		Para 2 DPX 1600 fixa
			Espelhos frontais para inversores de fontes
			Para DPX versão fixa
1	209 86(2)		Com parafusos imperdíveis Para 2 DPX 1600
1	209 87(2)		Para 2 DPX 1600 com comando motorizado

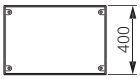

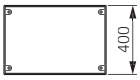

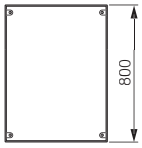

(2) Dobradiças ref. 209 59 opcionais

XL³ 4000
montagem dos DMX³ versões fixa ou extraída

207 51

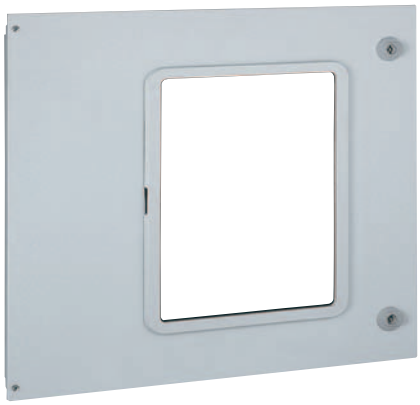

209 38

Emb.	Ref. 24 módulos	Ref. 36 módulos	Fixação dos DMX³
			Dispositivos para versão fixa
1	207 51		Para 1 DMX³ 2500/4000 3P largura 600 mm
1		207 52	Para 1 DMX³ 2500/4000 3P largura 850 mm
			Dispositivos para versão extraível
1	207 53		Para 1 DMX³ 2500/4000 3P largura 600 mm
1		207 54	Para 1 DMX³ 2500/4000 3P largura 850 mm
			Espelhos frontais metal
			Espelhos frontais com dobradiça e fecho para DMX³ versão fixa e extraível
1	209 38		Para 1 DMX³ 2500/4000 3P largura 600 mm
1		209 48	Para 1 DMX³ 2500/4000 3P largura 850 mm

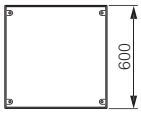

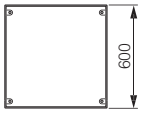

XL³ 4000
montagem dos DMX³ versões fixa ou extraída

■ Princípio de montagem
As bandejas de fixação se fixam diretamente sobre os perfis funcionais

DMX³ versão fixa

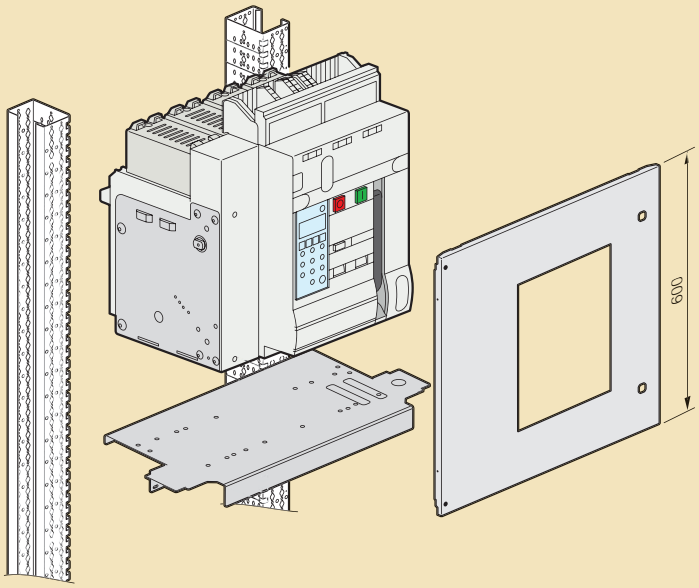

DMX³ versão extraível

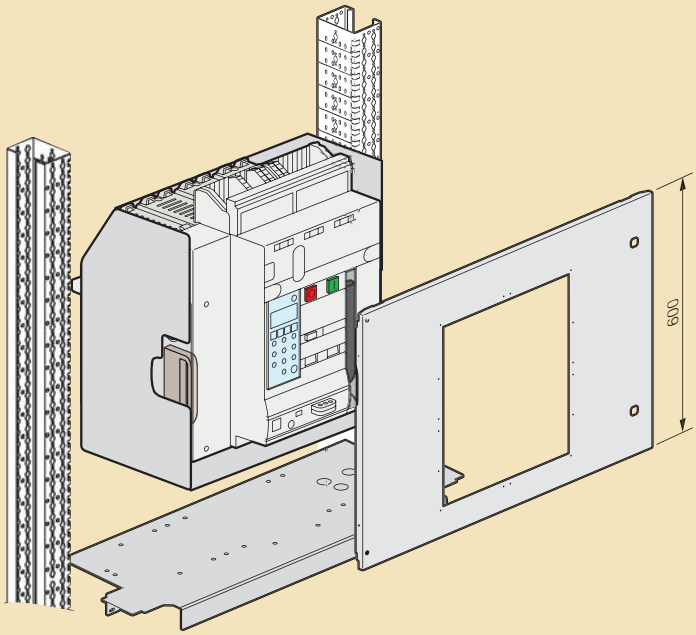

XL³ 4000
Princípio de implementação dos DPX sobre placas reguláveis

■ Aparelhos em posição vertical

DPX 125, 160, 250, 630 versão fixa

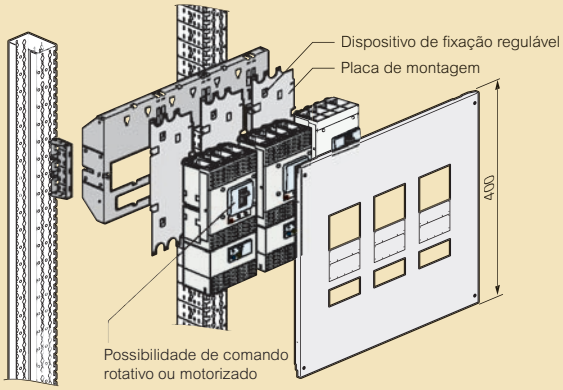

DPX 1600 versão fixa

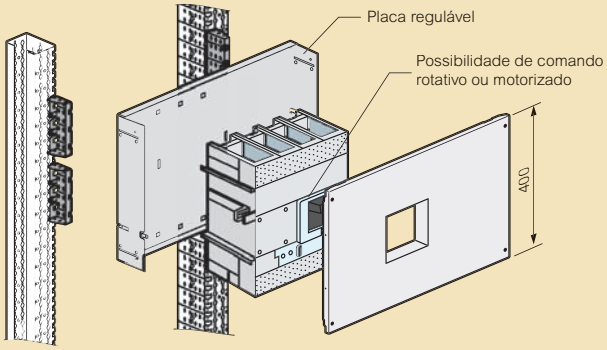

■ Aparelhos em posição horizontal

DPX 125, 160, 250, 630 versão fixa

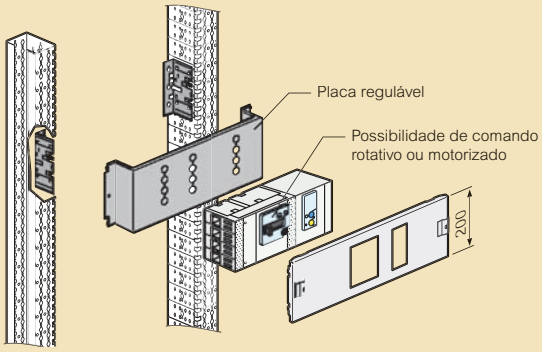

DPX 1600 versão fixa

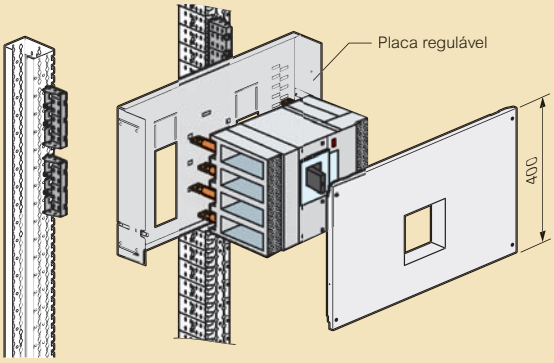

XL³ 4000
acessórios

206 02

Emb.	Ref.	Fixam-se sobre os perfis funcionais
		Fixam-se sobre os perfis funcionais
		Placas lisas reguláveis
1	206 40	Altura 100 mm, largura 600 mm
1	206 47	Altura 200 mm, largura 600 mm
1	206 48	Altura 400 mm, largura 600 mm
1	206 49	Altura 200 mm, largura 850 mm
1	206 90	Altura 100 mm, largura 850 mm

		Trilhos universais
		Fixam-se sobre os perfis funcionais
1	206 04	Largura 600 mm (24 módulos)
1	206 54	Largura 850 mm (36 módulos)

		Dispositivos de fixação universais reguláveis
		Compostos de um trilho ⊔ e de 2 esquadros de fixação reguláveis Fixam-se sobre os perfis funcionais
1	206 02	Para painéis 24 módulos
1	206 52	Para painéis 36 módulos

		Circulação de fiação
		Suportes de fixação de canaletas Lina 25 Permitem a fixação horizontal e vertical das canaletas Lina 25, e a regulagem das mesmas em altura Montam-se diretamente sobre os perfis funcionais. Não convém para distância entre eixo de 150 mm entre trilhos exceto se for usada uma canaleta de largura 25 mm
1	204 70	Jogo de 2 Para painéis 36 módulos
1	205 70	Jogo de 2 Para painéis 24 módulos
		Canaletas Lina 25 Comprimento: 2 m

Emb.	Ref.	Larg. (mm)	Altura (mm)
56	362 02	25	60
48	362 07	40	60
40	362 08	40	80
32	362 12	60	60
32	362 13	60	80

		Rebite plástico
100	200 80	Para fixação da calha sobre os perfis funcionais

Emb.	Ref.	Acessórios
		Porca de encaixe e parafuso
		Montagem em face dianteira por 1/4 de volta
50	200 91	Parafuso M6
20	200 92	Porca de encaixe para parafusos M6
		Spray de retoque (400 ml)
6	200 98	RAL 7035

		Iluminação
		Kit de iluminação
1	209 89	Kit para XL³ 800/4000 metal, contendo lâmpada, as fixações e espelho frontal com parafusos metal

		Suportes de fixação de cabos
1	205 21	Jogo de 2 travessas comprimento 350 mm
1	205 22	Jogo de 2 travessas comprimento 600 mm
1	205 23	Jogo de 2 travessas comprimento 850 mm

		Borracha de proteção
1	202 40	Para proteção dos recortes na placa. Comprimento 20m, recortável

XL³ 4000
espelhos frontais e acessórios

209 45

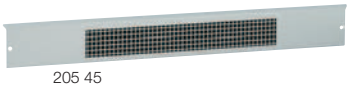
205 45

209 59

200 51

Emb.	Ref. 24 módulos	Ref. 36 módulos	Espelhos frontais cegos Altura (mm)
			Com parafusos imperdíveis Dobradiças ref. 209 59 em opção
1	209 40	209 90	50
1	209 41	209 91	100
1	209 42	209 92	150
1	209 43	209 93	200
1	209 44	209 94	300
1	209 45	209 95	400
1	209 46	209 96	600

Emb.	Ref. 24 módulos	Ref. 36 módulos	Ventilação natural
			Espelhos frontais perfurados
1	209 49	209 99	Altura 200 mm
			Tampas de ventilação
1	205 44		Tampas de ventilação para base soleira larg. 725 mm
1	205 45		Tampas de ventilação para base soleira larg. 975 mm
			Espaçadores
1	205 46		Espaçadores para elevação do teto

Emb.	Ref.	Acessórios para espelhos frontais
		Dobradiças
1	209 59	Jogo de 2 dobradiças Fixam-se sobre os espelhos frontais com parafusos
		Obturadores Para espelhos frontais metálico
20	200 51	24 módulos, faixa lisa, recortável
10	016 65	18 módulos separáveis por modulo ou 1/2 modulo
		Porta-etiqueta
10	203 99	Entregue com folha de etiquetas para marcação das fileiras na tampa de acabamento

suportes isolantes para jogos de barras
painéis XL³

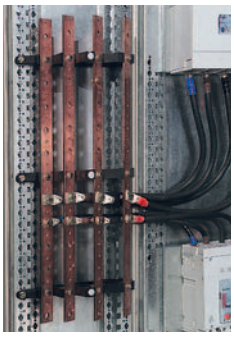
373 10

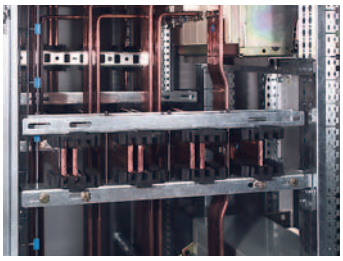
373 24

Montagem (p. 126)

Sistema de distribuição "padrão"

Emb.	Ref.	1 barra por polo
		≤ 400 A
1	373 15	Suporte para barras planas 18 x 4, 25 x 5 et 32 x 5 Pré-posicionamento das barras no entre-eixos das áreas de alimentação dos repartidores Lexiclic Para caixas e gabinetes XL³ 400
1	373 10	Suporte para barras de cobre planas 18 x 4, 25 x 4, 25 x 5 e 32 x 5 mm, em posição inclinada para realizar um jogo de barras vertical no fundo Monta-se diretamente sobre placa cheia ou perfurada
		≤ 800 A
1	373 20	Suporte para barras de cobre planas 18 x 4, 25 x 5, 32 x 5, 50 x 5 e 63 x 5 mm em posição inclinada
		≤ 1000 A
1	373 21	Suporte para barras de cobre planas 50 x 5, 63 x 5, 75 x 5 e 80 x 5 mm e barras de cobre em C seção 155, 265 e 440 mm², em posição defasada

Emb.	Ref.	1 ou 2 barras por polo
		Suportes para barras de cobre planas 50 x 5, 63 x 5, 75 x 5, 80 x 5 e 100 x 5 mm, em posição alinhada
		≤ 1600 A
1	373 22	Suporte fixo
1	373 23	Suporte volante Monta-se em complemento do suporte fixo ref. 373 22 para respeitar os espaçamentos (fixação Icc)

Emb.	Ref.	1 a 4 barras por polo
		Suportes para 4 barras planas de 50 x 5 a 125 x 5 mm ou 3 barras de 50 x 10 a 120 x 10 mm, em posição alinhada
		≤ 4000 A
1	373 24	Suporte fixo
1	373 25	Suporte volante Monta-se em complemento do suporte fixo ref. 373 24 para respeitar os espaçamentos (fixação Icc)

Emb.	Ref.	Suportes de fixação
		Travessas reguláveis
1	205 51	Jogo de 2 travessas comprimento 350 mm
1	205 52	Jogo de 2 travessas comprimento 600 mm
1	205 53	Jogo de 2 travessas comprimento 850 mm
		Travessas para chassis parciais
1	205 31	Jogo de 2 travessas fixas comprimento 350 mm
1	205 32	Jogo de 2 travessas fixas comprimento 600 mm
		Extensão
1	373 14	Permite montar os suportes de jogo de barras ref. 373 15 e os repartidores Lexiclic ref. 373 16/17/18 nos painéis XL³ 800 e 4000

suportes isolantes para jogos de barras em C
caixas e gabinetes XL³

373 66

373 69

Montagem (p. 126)

Sistema de distribuição "padrão"

Emb.	Ref.	Suportes 630 a 1600 A
		Suporte para quaisquer barras alumínio em C
		Para armário
		Todas as montagens possíveis em gabinetes XL³ 4 000: - vertical em fundo de armário - vertical lateral atrás do montante - horizontal alto - transferência horizontal
1	373 66	Para gabinetes profundidade 725 mm ou 475 mm em chassi parcial
1	373 68	Para gabinetes profundidade 975 mm Apoio pode ser duplicado para uma intensidade de 3 200 A
		Para flexíveis para cabos
		Montagem em flexíveis para cabos em posição defasada: - vertical lateral
1	373 67	Para flexíveis para cabos profundidade 725 mm e 475 mm
1	373 69	Para flexíveis para cabos profundidade 975 mm O suporte pode ser duplicado (flexíveis para cabos externas unicamente) para uma intensidade de 3200 A

Barras alumínio em C

Comprimento 1 780 mm

Emb.	Ref.	Seção (mm²)	I(A) IP ≤ 30	I(A) IP ≥ 30
1	373 54	524	800	630
1	373 55	549	1000	800
1	373 56	586	1250	1000
1	373 57	686	1450	1250
1	373 58	824	1750	1600

Kit de conexão

Emb.	Ref.	
		Permitem conectar as barras em C para prolongar um jogo de barras ou conectar as barras verticais nas barras horizontais
1	373 82	1 barra por fase
1	373 83	2 barras por fase

Conectores 6 partidas 250 A

Emb.	Ref.	
1	373 99	Fixa-se sobre barras de alumínio em C com a porca martelo M 10 ref. 373 59 ou barras de cobre planas Capacidade das partidas: - 4 x 6 a 35 mm² - 2 x 6 a 35 mm²

Acessórios

Emb.	Ref.	
4	373 59	Porca martelo M10
1	373 77	Kit de junção para suporte ref. 373 66 e 373 68 para constituir jogos de barras até 3200 A

barras de cobre e acessórios

374 10

Repartição "padrão"

Barras de cobre

Flexíveis

Entregues deitadas, comprimento 2 m

Emb.	Ref.			
1	374 10	13 x 3	200	160
1	374 67	20 x 5	400	250
1	374 11	24 x 4	400	250
1	374 12	32 x 5	630	400
1	374 57	50 x 5	850	630
1	374 58	50 x 10	1250	1000

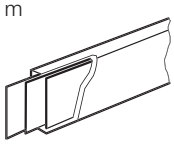

Acessórios

Emb.	Ref.	
		Parafuso
10	374 64[1]	Parafuso porca martelo M8 para barra em C em cobre
10	374 65[1]	Parafuso porca martelo M12 para barra em C em cobre
50	367 74	Parafuso isolante M6 x 10
50	367 75	Parafuso M6-10 HF com arruela de contato
		Porcas de encaixe
		Para chassis de armário e travessas perfuradas Com pinos assegurando a continuidade das massas entregues sem parafusos
50	477 12	Para parafuso M6
50	477 13	Para parafuso M8

(1) A utilização de uma arruela larga ou de uma contra placa é recomendada

escolha das barras de cobre planas e em C

sistema de distribuição padrão

		≤ 400 A				≤ 800 A		≤ 1000 A	
Suportes jogos de barras planas		ref. 373 10		ref. 373 15		ref. 373 20 - 373 90		ref. 373 21 - 373 91	
Barras de cobre planas		I (A)		I (A)		I (A)		I (A)	
Seção (mm)	Quantidade de barras por polo	IP ≤ 30	IP > 30	IP ≤ 30	IP > 30	IP ≤ 30	IP > 30	IP ≤ 30	IP > 30
18 x 4	1	245	200	245	200	245	200	-	-
25 x 4	1	280	250	-	-	-	-	-	-
25 x 5	1	330	270	330	270	330	270	-	-
32 x 5	1	450	400	450	400	450	400	-	-
50 x 5	1	-	-	-	-	700	630	700	630
	2	-	-	-	-	-	-	-	-
	3	-	-	-	-	-	-	-	-
	4	-	-	-	-	-	-	-	-
63 x 5	1	-	-	-	-	800	700	800	700
	2	-	-	-	-	-	-	-	-
	3	-	-	-	-	-	-	-	-
	4	-	-	-	-	-	-	-	-
75 x 5	1	-	-	-	-	-	-	950	850
	2	-	-	-	-	-	-	-	-
	3	-	-	-	-	-	-	-	-
	4	-	-	-	-	-	-	-	-
80 x 5	1	-	-	-	-	-	-	1050	900
	2	-	-	-	-	-	-	-	-
	3	-	-	-	-	-	-	-	-
	4	-	-	-	-	-	-	-	-
100 x 5	1	-	-	-	-	-	-	-	-
	2	-	-	-	-	-	-	-	-
	3	-	-	-	-	-	-	-	-
	4	-	-	-	-	-	-	-	-
125 x 5	1	-	-	-	-	-	-	-	-
	2	-	-	-	-	-	-	-	-
	3	-	-	-	-	-	-	-	-
	4	-	-	-	-	-	-	-	-
80 x 10	1	-	-	-	-	-	-	-	-
	2	-	-	-	-	-	-	-	-
	3	-	-	-	-	-	-	-	-
100 x 10	1	-	-	-	-	-	-	-	-
	2	-	-	-	-	-	-	-	-
	3	-	-	-	-	-	-	-	-
120 x 10	1	-	-	-	-	-	-	-	-
	2	-	-	-	-	-	-	-	-
	3	-	-	-	-	-	-	-	-

OS PAINÉIS XL³ 4000

Armários para todas as configurações

≤ 1600 A				≤ 4000 A			
ref. 373 22/23 - 373 92 barras de canto		barras deitadas		ref. 373 24/25 - 373 93 barras de canto		barras deitadas	
I (A)		I (A)		I (A)		I (A)	
IP ≤ 30	IP > 30	IP ≤ 30	IP > 30	IP ≤ 30	IP > 30	IP ≤ 30	IP > 30
-	-	-	-	-	-	-	-
-	-	-	-	-	-	-	-
-	-	-	-	-	-	-	-
-	-	-	-	-	-	-	-
700	630	430	350	700	630	500	420
1150	1000	650	510	1180	1020	750	630
-	-	-	-	1600	1380	1000	900
-	-	-	-	2020	1720	1120	1000
800	700	500	400	800	700	600	500
1350	1150	770	590	1380	1180	750	630
-	-	-	-	1900	1600	1100	1000
-	-	-	-	2350	1950	1350	1200
950	850	600	475	950	850	700	600
1500	1300	890	700	1600	1400	1000	850
-	-	-	-	2200	1900	1250	1100
-	-	-	-	2700	2300	1600	1400
1000	900	630	500	1000	900	750	630
1650	1450	940	740	1700	1480	1050	900
-	-	-	-	2350	2000	1300	1150
-	-	-	-	2850	2400	1650	1450
1250	1050	750	580	1250	1050	850	700
1900	1600	1120	900	2050	1800	1200	1050
-	-	-	-	2900	2450	1600	1400
-	-	-	-	3500	2900	1900	1650
-	-	-	-	1450	1270	1000	800
-	-	-	-	2500	2150	1450	1250
-	-	-	-	3450	2900	1800	1600
-	-	-	-	4150	3450	2150	1950
-	-	-	-	1460	1270	1150	950
-	-	-	-	2500	2150	1700	1500
-	-	-	-	3450	2900	2500	2000
-	-	-	-	1750	1500	1350	1150
-	-	-	-	3050	2550	2000	1650
-	-	-	-	4150	3500	2900	2400
-	-	-	-	2000	1750	1650	1450
-	-	-	-	3600	2950	2500	2000
-	-	-	-	4800	4000	3500	3000

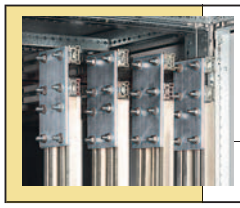

Barras alumínio em C

ver p. 125

> Painéis

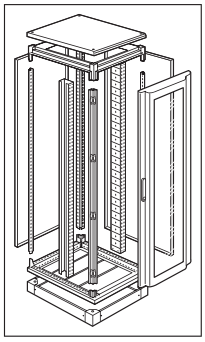

> Conjunto composto de um teto-base, de colunas de estrutura, de montantes funcionais e de tampas laterais/traseiras
- 1 altura: 2200 mm
- 3 larguras: 475, 725 ou 925 mm
- 3 profundidades: 475, 725 ou 925 mm
- 2 graus de proteção: IP 30 ou IP 55 (com porta e kit proteção IP 55)

> Sistemas de distribuição padrão

- Barramentos tipo pente, borneiras, repartidores, lexiclic jogos de barras alumínio em C ou barras cobre

> Sistemas de distribuição otimizada Xl-Part

- Sistemas XL-Part 1600 e XL-Part 800, repartidores de fileira XLl-Part 400 e 250, bases suportes, bases fixas e extraíveis para DPX

■ Corrente de pico Ipk

A distância entre os suportes de barras depende das forças eletrodinâmicas geradas durante um curto-circuito, essas últimas sendo diretamente proporcionais à intensidade de pico da corrente de curto-circuito (Ipk).
Dois métodos permitem determinar o valor da intensidade de pico em função de dados geralmente disponíveis:

Utilizando a capacidade de limitação dos aparelhos de proteção.
Em função da intensidade de curto-circuito presumida, as curvas de limitação dos aparelhos de proteção (DX e DPX) dão a intensidade de pico limitada. A curva «Icc pico não limitado», corresponde à ausência de proteção.
A tabela ao lado dá diretamente o valor limitado de pico (Ipk) para o valor máximo de curto-circuito presumido igual à potência de corte (Icu) do aparelho. Para valores de curto-circuito presumidos mais fracos, a leitura das curvas fornecerá um valor otimizado.

Aparelho	Calibre (A)	Icc pico Maxi (kÂ)
DPX 125	16-25	11,9
DPX 125	40-63	15
DPX 125	100-125	17
DPX 160	25	14,3
DPX 160	40 a 160	20
DPX 250 ER	100 a 250	22
DPX 250	Todos	27
DPX-H 250	Todos	34
DPX 630	Todos	34
DPX-H 630	Todos	42
DPX 1600	Todos	85
DPX-H 1600	Todos	110

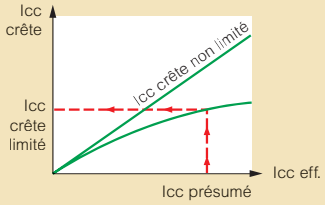

Na ausência de aparelhos de proteção limitadores,
o valor de pico é muito mais elevado. Este é calculado aplicando ao valor eficaz presumido um coeficiente de assimetria (n) apresentado na tabela ao lado.

Icc eficaz presumido (kA)	n
≤ 5	1,5
5 < I ≤ 10	1,7
10 < I ≤ 20	2
20 < I ≤ 50	2,1
50 < I	2,2

■ Determinação das distâncias entre os suportes

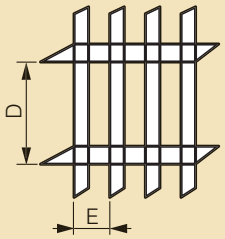

■ Determinação das distâncias entre os suportes

Distâncias máximas «D» (mm) - E fixa : 75 mm

Suportes		373 20 et 373 90					373 21 e 373 91						
Barras		1 barra plana por pólo					1 barra em C por pólo			1 barra plana por pólo			
		(18 x 4)	(25 x 5)	(32 x 5)	(50 x 5)	(63 x 5)	155 mm²	265 mm²	440 mm²	(50 x 5)	(63 x 5)	(75 x 5)	(80 x 5)
Isc pico (Ipk en kA)	10	800	800	900			1100	1600	1600	1000	1200	1200	1200
	15	400	600	600	700	800	800	1000	1300	800	900	1000	1000
	20	300	450	500	600	700	600	800	1000	650	700	750	750
	25	250	350	400	500	550	450	650	800	500	600	600	600
	30	225	300	350	400	450	400	550	700	400	500	550	550
	35	200	250	300	350	400	350	450	600	350	450	450	450
	40	175	200	250	275	300	300	400	550	300	350	400	400
	45	150	200	200	225	250	250	350	500	300	300	350	350
	50	150	150	150	200	200	250	300	450	250	250	300	300
	60	125	125	125	150	150	200	300	400	200	250	250	250
	70	100	100	100	150	150	150	250	350	150	200	200	200
	80				100	100		200	300	100	150	200	200
	90							200	250	100	150	200	200
	100							150	250	100	150	150	150
	110							150	200	100	100	150	150
	120							150	200	100	100	100	100

Distâncias máximas «D» (mm) - E fixa : 75 mm

Suportes		373 22, 373 23 et 373 92									
Barras		1 barra por pólo					2 barra por pólo				
		(50 x 5)	(63 x 5)	(75 x 5)	(80 x 5)	(100 x 5)	(50 x 5)	(63 x 5)	(75 x 5)	(80 x 5)	(100 x 5)
Isc pico (Ipk en kA)	10	1000	1200	1200	1200	1200					
	15	800	900	1000	1000	1200					
	20	650	700	750	750	900					
	25	500	600	600	600	700					
	30	400	500	550	550	600	700	800			
	35	350	450	450	450	550					
	40	300	350	400	400	450	550	600	650	650	700
	45	300	300	350	350	400					
	50	250	250	300	300	350	450	500	500	500	550
	60	200	250	250	250	300	350	400	400	400	450
	70	150	200	250	250	250	250	350	350	350	400
	80	100	150	200	200	200	250	300	300	300	300
	90	100	150	200	200	200	200	250	300	300	300
	100	100	150	150	150	150	200	200	250	250	250
	110	100	100	150	150	150	200	150	200	200	200
	120	100	100	100	100	100	150	150	200	200	200

Suportes adicionais:

- Barras horizontais:
  - para fixar 2 suportes no painel com larguras de 725 a 975 mm
  - para fixar suporte na cela de cabos com largura de 475 mm
- Barras verticais:
  - para fixar 3 suportes se necessário

Distâncias máximas «D» (mm)

		373 66/67					373 68/69				
Barras		1 barra de alumínio «C» por pólo					1 barra de alumínio «C» por pólo				
		373 54	373 55	373 56	373 57	373 58	373 54	373 55	373 56	373 57	373 58
Isc pico (Ipk en kA)	30	1600	1600	1600	1600	1600	1600	1600	1600	1600	1600
	40	1000	1000	1000	1000	1000	1000	1000	1000	1000	1000
	52	800	800	800	800	800	800	800	800	800	800
	63	700	700	700	700	700	600	600	600	600	600
	73	600	600	600	600	600	500	500	500	500	500
	80	600	600	600	600	600	500	500	500	500	500
	94	500	500	500	500	500	400	400	400	400	400
	105	500	500	500	500	500	400	400	400	400	400
	132	-	-	500	500	500	-	-	400	400	400
	154	-	-	400	400	400	-	-	300	300	300

suportes isolantes para barramentos (continuação)

Distâncias máximas «D» (mm) com barras de espessura 5 mm - E fixa : 125 mm

Suportes		373 24, 373 25, 373 93																			
Barras		1 barra por pólo					2 barras por pólo					3 barras por pólo					4 barras por pólo				
		50 x 5	63 x 5	75 x 5 80 x 5	100 x 5	125 x 5	50 x 5	63 x 5	75 x 5 80 x 5	100 x 5	125 x 5	50 x 5	63 x 5	75 x 5 80 x 5	100 x 5	125 x 5	50 x 5	63 x 5	75 x 5 80 x 5	100 x 5	125 x 5
Isc pico (Ipk en kA)	10	1550	1700	1700	1700	1700	1700	1700	1700	1700	1700	-	-	-	-	-	-	-	-	-	-
	15	1050	1200	1350	1550	1700	1550	1700	1700	1700	1700	1700	-	-	-	-	-	-	-	-	-
	20	800	900	1000	1150	1350	1200	1350	1500	1700	1700	1550	1700	1700	1700	1700	1700	1700	1700	1700	1700
	25	650	750	800	950	1100	950	1100	1200	1400	1550	1250	1450	1600	1700	1700	1550	1700	1700	1700	1700
	30	550	600	700	800	900	800	900	1000	1150	1300	1050	1200	1350	1550	1700	1300	1500	1700	1700	1700
	35	450	550	600	650	800	700	800	900	1000	1150	900	1050	1150	1300	1500	1150	1250	1450	1650	1700
	40	400	450	550	600	700	600	700	800	900	1000	800	900	1050	1150	1300	1000	1100	1300	1450	1650
	45	350	400	450	550	600	550	600	700	800	900	700	800	900	1050	1200	900	1000	1150	1300	1450
	50	350	350	450	500	550	500	550	650	700	800	650	750	850	950	1050	800	900	1050	1150	1350
	60	300	300	350	400	450	400	450	550	600	700	550	600	700	800	900	650	750	850	1000	1100
	70	250	250	300	350	400	350	400	450	500	650	450	550	600	700	750	600	650	750	850	950
	80	-	250	250	300	350	300	350	400	450	550	400	450	550	600	700	500	600	650	750	850
	90	-	-	250	250	300	300	300	350	400	500	350	400	500	550	600	450	500	600	650	750
	100	-	-	-	250	300	250	300	300	350	500	350	400	450	500	550	400	450	550	600	700
	110	-	-	-	250	250	250	250	300	350	450	300	350	400	450	500	350	450	500	550	600
	120	-	-	-	-	250	-	250	250	300	450	300	300	350	400	450	350	400	450	550	550
	130	-	-	-	-	250	-	-	250	300	400	250	300	350	350	450	300	350	400	500	550
	140	-	-	-	-	-	-	-	250	250	400	250	250	300	350	400	300	350	400	450	500
	150	-	-	-	-	-	-	-	-	250	350	250	250	300	350	350	300	300	350	400	450
	160	-	-	-	-	-	-	-	-	250	350	-	250	250	300	350	250	300	350	400	350
	170	-	-	-	-	-	-	-	-	-	350	-	250	250	300	350	250	300	300	350	300
	180	-	-	-	-	-	-	-	-	-	300	-	-	250	300	300	250	250	300	350	300
	190	-	-	-	-	-	-	-	-	-	-	-	-	250	250	300	250	250	300	300	250
	200	-	-	-	-	-	-	-	-	-	-	-	-	-	250	300	-	250	250	300	250
	210	-	-	-	-	-	-	-	-	-	-	-	-	-	250	250	-	250	250	250	200
	220	-	-	-	-	-	-	-	-	-	-	-	-	-	250	250	-	-	250	250	200

Distâncias máximas «D» (mm) com barras de espessura 10 mm - E fixa : 125 mm

Suportes		373 24, 373 25 e 373 93								
Barras		1 barra por pólo			2 barras por pólo			3 barras por pólo		
		80 x 10	100 x 10	120 x 10	80 x 10	100 x 10	120 x 10	80 x 10	100 x 10	120 x 10
Isc pico (Ipk en kA)	20	1700	1700	1700	1700	1700	1700	1700	1700	1700
	25	1600	1700	1700	1700	1700	1700	1700	1700	1700
	30	1350	1550	1700	1700	1700	1700	1700	1700	1700
	35	1150	1300	1450	1700	1700	1700	1700	1700	1700
	40	1050	1150	1300	1500	1700	1700	1700	1700	1700
	45	900	1050	1150	1350	1550	1700	1700	1700	1700
	50	850	950	1050	1200	1400	1550	1600	1700	1700
	60	700	800	850	1000	1150	1300	1350	1550	1700
	70	600	700	750	900	1000	1100	1150	1300	1500
	80	550	600	650	750	900	1000	1000	1150	1300
	90	500	550	600	700	800	900	900	1050	1100
	100	450	500	550	600	700	800	850	900	950
	110	400	450	500	550	650	750	750	800	800
	120	350	400	450	550	600	650	700	750	750
	130	350	350	400	500	550	600	650	700	700
	140	300	350	400	450	500	600	600	650	650
	150	300	350	350	450	500	550	550	650	600
	160	250	300	350	400	450	500	550	600	500
	170	250	300	300	350	450	500	500	500	500
	180	250	300	300	350	400	450	500	450	450
	190	250	250	300	350	400	450	450	400	400
	200	200	250	300	300	350	400	450	400	400
	210	200	250	250	300	350	350	400	350	350
	220	-	250	250	300	350	300	350	300	300
	230	-	200	250	300	300	300	300	300	300
	240	-	-	200	250	300	250	300	250	250
	250	-	-	200	250	300	250	250	250	250

Suportes adicionais:

- Barras horizontais:
  - para fixar 2 suportes no painel com larguras de 725 a 975 mm
  - para fixar suporte na cela de cabos com largura de 475 mm
- Barras verticais:
  - para fixar 3 suportes se necessário

■ Características de isolamento

EN 60947-1/IEC 60664-1 (grau de poluição: 3)

Referências	373 98	374 37	373 96	374 32	374 36	373 10/20 373 90	373 21 373 91	373 22/23 373 92	373 24/25 373 93	373 66/67/68/69
Ui (V)	500	500	690	1000	1000	1000	1000	1000	1000	1000
Uimp (kV)	8	8	8	12	12	12	12	12	12	8

blocos de distribuição modulares

BLOCOS DE DISTRIBUIÇÃO MODULARES DE 100 A 250 A

• Icc 14,5 à 42 kA

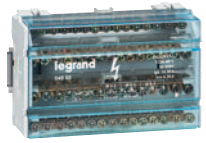

Intensidade máxima admissível (A)	Bipolares			Tetrapolares		
	Ref.	Número e seção dos condutores flexíveis (mm²))		Ref.	Número e seção dos condutores flexíveis (mm²)	
		Chegadas	Partidas		Chegadas	Partidas
100	**048 80**	2 x 16	5 x 10	**048 84**	2 x 16	5 x 10
125	048 82	2 x 25	2 x 16 + 11 x 10	**048 88**	2 x 25	2 x 25 + 11 x 10
				048 86	2 x 25	2 x 16 + 7 x 10
160				**048 79**	1 x 70	2 x 25 + 4 x 16 + 8 x 10
250				048 77	1 x 120	1 x 35 + 2 x 25 + 2 x 16 + 6 x 10

BLOCOS DE DISTRIBUIÇÃO MODULARES ASSOCIÁVEIS - BORNES DE DISTRIBUIÇÃO 160 A 250 A

• Icc 27 à 36 kA

Intensidade máxima admissível (A)	Ref.	Número e seção dos condutores flexíveis por polo (mm²)	
		Chegadas	Partidas
160	**048 83**	1 x 50 (barra fléxivel 13 mm maxi)	3 x 25 + 2 x 16 + 7 x 10
	048 67 (borne)	Direta no borne a jusante do aparelho	6 x 25
250	048 68 (borne)	Direta no borne a jusante do aparelho	4 x 35 + 2 x 25

BLOCO DE DISTRIBUIÇÃO - 400 A

• Icc 20 à 60 kA

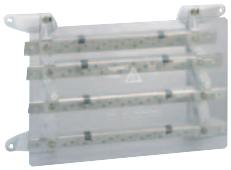

Intensidade máxima admissível (A)	Tetra polares		
	Ref.	Número e seção dos condutores flexíveis por polo (mm²)	
		Chegadas	Partidas
400	**373 08**	2 x Ø8,5 mm	21 furos M6 terminais 70 mm² maxi

SELEÇÃO DOS TERMINAIS STARFIX

Ref. blocos de derivação e número de ligações por barra		Condutores flexíveis com terminais Starfix		Condutores rígidos seção (mm²)
		Seção (mm²)	Ref. Terminais	
048 77	6 x Ø 6 mm 2 x Ø 7,5 mm 2 x Ø 8,5 mm 1 x Ø 10 mm —	2,5 a 10 6 a 16 10 a 25 16 a 35 50 a 120	376 66 a 69 376 68 a 70-72 376 69 a 72 376 70 a 72-77 376 78	2,5 a 16 6 a 25 10 a 35 16 a 50 —
048 79	1 8 x Ø 5,3 mm 4 x Ø 7,5 mm 2 x Ø 8,5 mm	3,5 a 70 1,5 a 10 6 a 16 10 a 25	376 66/78 376 64 a 69 376 68/69/70/72 376 69/70/71/72	— 2,5 a 10 10 a 25 10 a 35
048 80	5 x Ø 5,3 mm 2 x Ø 7,5 mm	1,5 a 10 6 a 16	1,5 a 10 6 a 16	2,5 a 6 10 a 25
048 82	11 x Ø 5,3 mm 2 x Ø 7,5 mm 2 x Ø 9 mm	1,5 a 10 6 a 16 10 a 25	376 64 a 69 376 68/69/70/72 376 69/72/71	376 64 a 69 376 68/69/70/72 376 69/72/71
048 84	5 x Ø 5,3 mm 2 x Ø 7,5 mm	1,5 a 10 6 a 16	376 64 a 69 376 68/69/70/72	2,5 a 6 10 a 25
048 86	7 x Ø 5,3 mm 2 x Ø 7,5 mm 2 x Ø 9 mm	1,5 a 10 6 a 16 10 a 25	376 64 a 69 376 68/69/70/72 376 69/72	2,5 a 6 10 a 25 10 a 35
048 88	11 x Ø 5,3 mm 4 x Ø 8,5 mm	1,5 a 10 6 a 25	376 64 a 69 376 68/69/70/71	2,5 a 6 10 a 25

REPARTIÇÃO OTIMIZADA
XL-Part

Uma manutenção e evoluções facilitadas até 1600 A

Graças às soluções de repartição otimizada Legrand, o tempo de cablagem do painel e a quantidade de condutores são reduzidos melhorando a confiabilidade e a segurança. Além disso, suas necessidades em evolução são facilitadas pelo sistema.

> A repartição XL-Part por fileira até 400 A

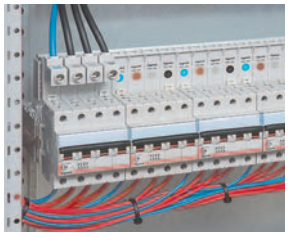

XL-Part 125

> A repartição XL-Part vertical até 1600 A

XL-Part 1600

PARA SABER MAIS

CST - Centro de Suporte Técnico Legrand:

0800-11-8008

cst.brasil@legrand.com.br

sistema de distribuição XL-Part 125

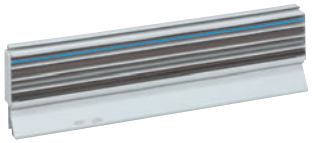

045 03

045 05

Emb.	Réf.	XL-Part 125
		Repartidor de fileira
2	045 03	Repartidor tetra, com borneiras integradas, se fixa exclusivamente e diretamente sobre o trilho ref. 202 00 e 206 00 Capacidade 24 módulos quaisquer polaridades, recebe os módulos de alimentação e de conexão
		Dispositivos de fixação
		Compostos de um trilho, perfilado alumínio ⊔ e de 2 esquadros de fixação de 2 posições Recebem os repartidores de fileira XL-Part 125
	24 módulos	
1	202 00	Se fixa sobre os montantes funcionais no XL³ 400 unicamente
1	206 00	Se fixa sobre os montantes funcionais nos XL³ 800 e 4000
		Módulo de alimentação
1	045 05	Conjunto de 4 módulos (L1, L2, L3, N), conexão em borne de gaiola 35 mm² 100 A, permite a alimentação do repartidor de fileira ref. 045 03 e de um disjuntor ou de um interruptor tri ou tetrapolar
		Módulos de conexão "Plug-in"
		Interface de alimentação e de conexão "Plug-in" entre o repartidor de fileira ref. 045 03 e todos os disjuntores Lexic 1 módulo por polo até 63 A
1	045 10	Conjunto de 4 módulos (L1, L2, L3, N)
4	045 11	L1
4	045 12	L2
4	045 13	L3
4	045 14	N

sistema de distribuição XL-Part por fileira 250-400 A

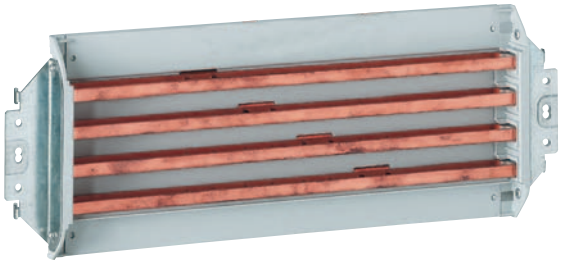

373 37

098 65

Detalhes de montagem (p. 134)

Permite a alimentação, a repartição e a distribuição de potência à fileira até 400 A
Constituído de um repartidor de fileira XL-Part e de bases suportes para a alimentação e a fixação dos aparelhos de potência DPX 125 e dos aparelhos de divisão Lexic

Emb.	Réf.	Repartidores de fileira XL-Part 250
		Repartidor tetrapolar com barras integradas Se fixa diretamente sobre os montantes funcionais integrados XL³ 400 ou 800, sobre os montantes funcionais ref. 205 24 ou 205 27 se tiver eletroduto flexível interno dentro dos armários XL³ 4000 - In 250 A Capacidade: 24 módulos Recebe as bases suportes XL-Part para repartidores de fileira
		Quadros XL³ 400
1	373 37	Alimentação indireta pelo aparelho de cabeça de fileira
		Para painéis XL³ 800 e XL³ 4000
1	373 46	Alimentação direta sobre chassis coluna XL-Part 800 com kit de ligação montado
1	373 47	Alimentação indireta pelo aparelho de cabeça de fileira
		Kit de proteção isolante
1	098 79	1 perfil de 430 mm recortável, para proteção do repartidor XL-Part + 5 perfis para proteção traseira

Emb.	Réf.	Repartidores de fileira XL-Part 400
1	373 27	Repartidor tetrapolar com barras integradas Se fixa diretamente sobre os montantes funcionais XL³ se tiver eletroduto flexível interno dentro dos armários XL³ 4000 e sobre chassi coluna XL-Part 1600 ref. 373 28 In 400 A Capacidade: 24 módulos Recebe as bases suportes XL-Part para repartidores de fileira
		Kit de conexão
1	373 19	Jogo de 4 esquadros para a conexão do repartidor de fileira XL-Part sobre o jogo de barras em C do chassi coluna XL-Part 1600
		Kit de proteção isolante
1	098 79	1 perfilado comprimento 430 mm, recortável ao comprimento necessário, protege a face dianteira das barras do repartidor de fileira XL-Part + 5 perfilados para proteção traseira
		Acessórios de conexão - Ligação
10	098 89	Jogo de 4 parafusos e porca martelo M 8 para conexão ou ligação sobre suporte repartidor de fileira ref. 373 27

Emb.	Réf.	Bases suportes XL-Part para repartidores de fileiras
		Permitem a alimentação e fixação dos aparelhos de cabeça ou de divisão Conexão direta nos repartidores de fileira 400 e 250 A
		Tetrapolares para DPX
		Podem ser utilizados como alimentação ou como partida Entregues com tampa de bornes

sistema de distribuição XL-Part repartidor de fileira 400-250 A

■ Repartidor de fileira XL-Part 400

Ref. 373 27

Tensão de isolamento de acordo com EN 60947-1/IEC 60664-1: 690 V
Tensão de impulso (Uimp): 8 kV

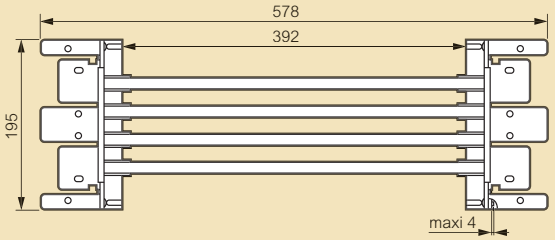

■ Repartidor de fileira XL-Part 250

Tensão de isolamento de acordo com EN 60947-1/IEC 60664-1: 690 V∿
Tensão de impulso (Uimp): 8 kV

Ref. 373 36
Alimentação direta[1]

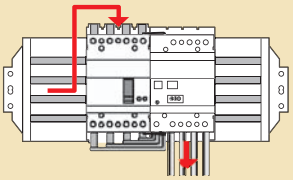

Ref. 373 37
Alimentação indireta[1]

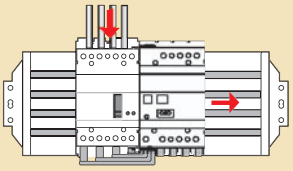

(1) Este princípio de alimentação é idêntico ao repartidor XL-Part 400

■ Bases suportes para repartidor de fileira

Tetrapolares para DPX versão fixa

Tensão de isolamento das bases para DPX de acordo com EN 60947-1/IEC 60664-1: 690 V - Tensão de impulso (Uimp): 8 kV

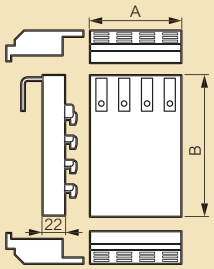

Ref.	A	B
098 57	100	168
098 60	120	186
098 65	120	215

sistema de distribuição XL-Part 125

■ Altura de placa de proteção mínima

Montagem do repartidor	Disjuntores modulares	DPX 125	DPX 160	DPX 250 ER	DPX 250	DPX 630
Sobre chassi coluna ref. 373 40				200 mm		300 mm
Sobre chassi coluna ref. 373 28					200 mm[1]	300 mm
Sobre repartidor de fileira ref. 373 27/36/37	200 mm	200 mm	300 mm	300 mm	400 mm	400 mm[2]

(1) 300 mm em versão desengtável (2) limitado a 400 A

■ Repartidor XL-Part 125

Tensão de trabalho (Ue) : 230/400 V∿
Frequência de trabalho : 50/60 Hz
Corrente de curto-circuito admissível: 6 kA com DX
25 kA com DX-H
Tensão de isolamento (Ui) : 690 V∿
Corrente de trabalho: 125 A máximo (alimentação central)
80 A máximo (alimentação lateral)
Grau de proteção: IP 20
Seção máxima de conexão do módulo de alimentação: 35 mm²

Alimentação pelo aparelho de cabeça ref. 045 10

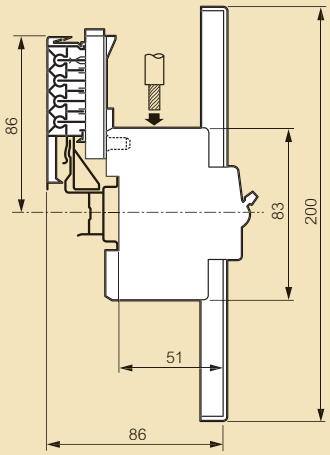

Com o módulo ref. 045 05

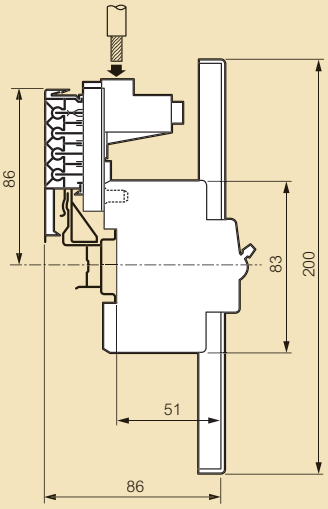

Princípio de montagem

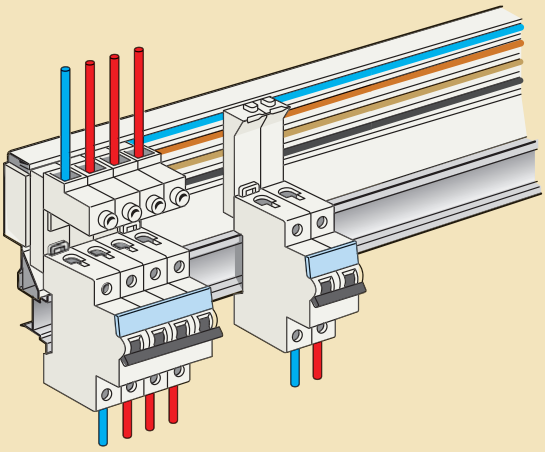

Alimentação direta do repartidor ref. 045 03 com o módulo de alimentação ref. 045 05
Os módulos de conexão "Plug-in" e a fio recebem e alimentam os disjuntores DX e DNX que são fixados no trilho ref. 202 00

sistema de distribuição XL-Part 800

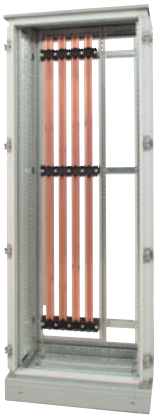

Conjunto constituído
373 40 + 374 61 em eletroduto XL³ 4000 sobre base

Permite a alimentação, distribuição de potência e a repartição até 800 A
Constituído de suportes isolantes para jogo de barras em C, de dispositivos de fixação verticais e de bases suportes tetrapolares permitindo a fixação e a alimentação de disjuntores de potência DPX 630, 250 ER e DPX 125 fixo em posição horizontal nos armários XL³ 800 e XL³ 4000
Recebe os repartidores de fileiras XL-Part 400

Emb.	Réf.	Chassi coluna XL-Part 800
1	373 40	Conjunto de 3 suportes isolantes tetrapolares para jogo de barras em C e de 2 dispositivos de fixação verticais para bases suportes dos aparelhos DPX Os suportes isolantes fixam-se sobre os montantes funcionais integrados XL³ 800 ou sobre os montantes funcionais ref. 205 25 ou 205 27 se tiver eletroduto flexível interno dentro dos armários XL³ 4000
		Kit de proteção isolante para barras em C
1	373 80	Jogo de 4 perfilados traseiros e 2 perfilados dianteiros
		Kit de ligação
1	373 39	Jogo de 4 barras permitindo fixação entre um DPX 1600 (calibre 800 A) e o chassi coluna XL-Part 800
1	373 81	Proteção IPxx B do kit ref. 373 39
		Equipamento para montagem direta dos DPX
		Permite a alimentação, a conexão e a fixação dos aparelhos de potência DPX Se connecte sur les barres en C Liga-se sobre as barras em C Monta-se sobre os dispositivos de fixação verticais do chassi coluna XL-Part
		Bases suporte tetrapolar para DPX
1	373 44	Para DPX 630 só
1	373 43	Adaptador permitindo a montagem de um DPX 125 sobre uma base ref. 373 41 ou 373 42
	4P	**tampa de bornes**
1	098 14	Para DPX 630
		Placa de proteção para montagem dos DPX
		Para DPX 630 - Altura 300 mm
1	209 25	Com parafusos imperdíveis
	24 modules	**Para DPX 125 - Altura 200 mm**
1	209 14(1)	Com parafusos imperdíveis
		Borne de ligação sobre barra em C
		Permite a ligação de 2 cabos seção 35 mm² sobre barra em C
1	373 29	Bornes 125 A

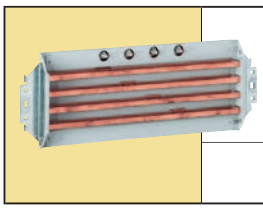

Repartidores de fileiras XL-Part

Ver p. 133

(1) Dobradiças ref. 209 59 em opção

sistema de distribuição XL-Part 1600

373 28

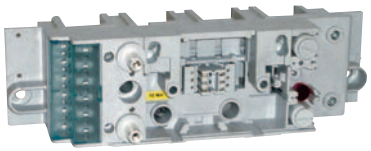

098 67

Recebe os repartidores de fileiras XL-Part (p. 205)

Emb.	Réf.	Chassis coluna XL-Part 1600
1	373 28	Conjunto de 3 suportes isolantes tetrapolares para jogo de barras em C e de 2 dispositivos de fixação verticais para bases suportes dos aparelhos DPX Os suportes isolantes fixam-se sobre os montantes funcionais ref. 205 24 ou 205 27 se tiver eletroduto flexível interno dos armários XL³ 4000
		Kit de proteção isolante para barras em C
1	098 20	Jogo de 4 perfilados traseiros e 2 perfilados dianteiros
		Conexão - ligação
		Parafuso porca martelo para conexão ou ligação sobre jogo de barras em C
10	374 64(1)	Parafuso porca martelo M8 para barra em C cobre
10	374 65(1)	Parafuso porca martelo M12 para barra em C cobre
		Borne de ligação sobre barra em C
		Permite a ligação de 2 cabos seção 35 mm² sobre barra em C
1	373 29	Bornes 125 A
		Equipamento versão fixa
		Permite a alimentação, a conexão e a fixação dos aparelhos de potência DPX tetrapolares Liga-se sobre as barras em C Monta-se sobre os dispositivos de fixação verticais do chassi coluna XL-Part
		Bases suporte DPX
	3P	Entregues com 1 tampa-bornes a montante para DPX
1	098 67	Para DPX 250 isolado
1	098 71	Para DPX 630
		Tampa-bornes
		Proteção a jusante
1	098 11	Para DPX 250
1	098 12	Para DPX 630
		Acessório para auxiliares DPX
1	098 19	Jogo de conectores (6 contatos)
		Placas de proteção de metal para DPX fixo
	24 módulos	**Para DPX 250 - Altura 200 mm**
1	209 24(2)	Com parafusos imperdíveis
		Para DPX 250 com comando motorizado - Altura 200 mm
1	209 28	Com parafusos imperdíveis
		Para DPX 630 - Altura 300 mm
1	209 25	Com parafusos imperdíveis
		Para DPX 630 com comando motorizado - Altura 300 mm
1	209 29	Com parafusos imperdíveis

(1) A utilização de uma arruela larga ou de uma contra placa é recomendada
(2) Dobradiças ref. 209 59 em opção

■ XL-Part 1600 - XL-Part 800

Alimentação do chassi coluna

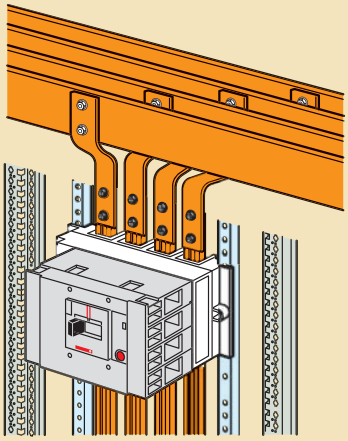

Alimentação direta
a partir do jogo de barras
principal horizontal

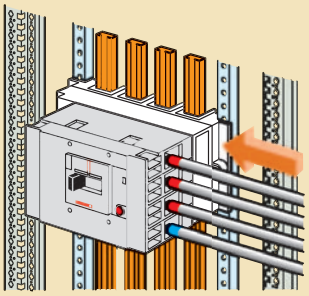

Alimentação indireta
por um DPX 630 de cabeça
de coluna

■ Repartidor de fileira 400 A

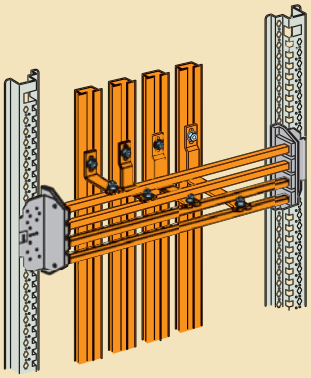

Alimentação direta por
esquadros de ligação ref. 373 19
sobre chassi coluna

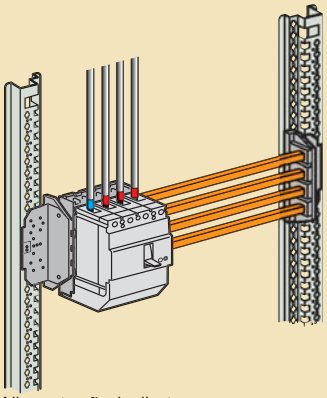

Alimentação indireta
por um aparelho de cabeça
de fileira

■ Repartidor de fileira 250 A

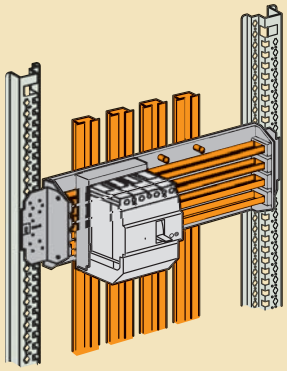

Alimentação direta por
porca martelo montada
sobre a base do repartidor

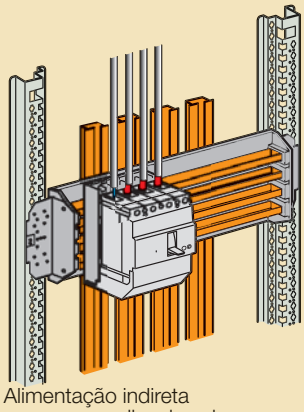

Alimentação indireta
por um aparelho de cabeça
de fileira

XL-Part :

REPARTIÇÃO OTIMIZADA ATÉ 800 A PARA APARELHO FIXO NOS XL³ 800 E XL³ 4000

Chassi coluna XL-Part 800 + repartição à fileira até 630 A

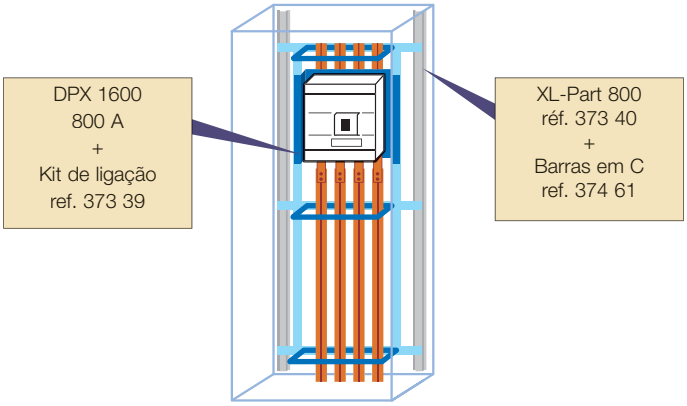

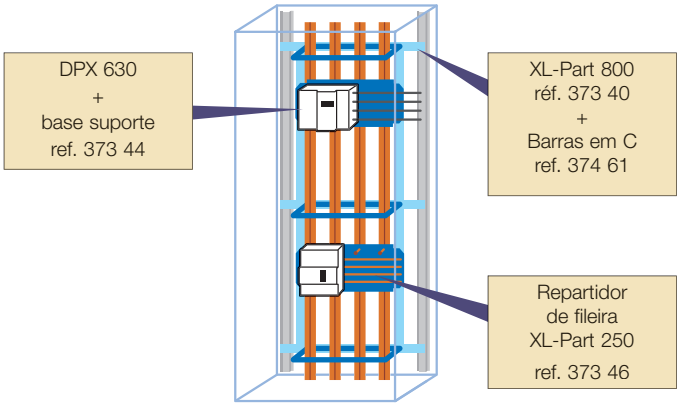

REPARTIÇÃO OTIMIZADA ATÉ 1600 A PARA APARELHO FIXO NO XL³ 4000

Chassi coluna XL-Part 1600 até 630 A
Alimentação indireta por aparelho de cabeça de coluna

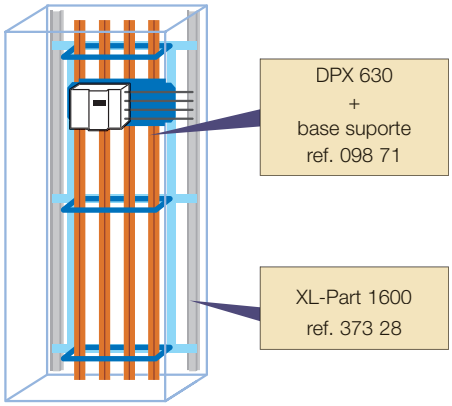

Chassi coluna XL-Part 1600 até 1600 A
Alimentação direta derivada de um jogo de barras principal

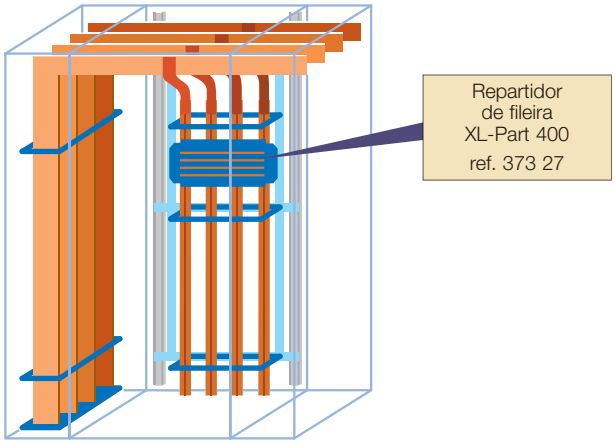

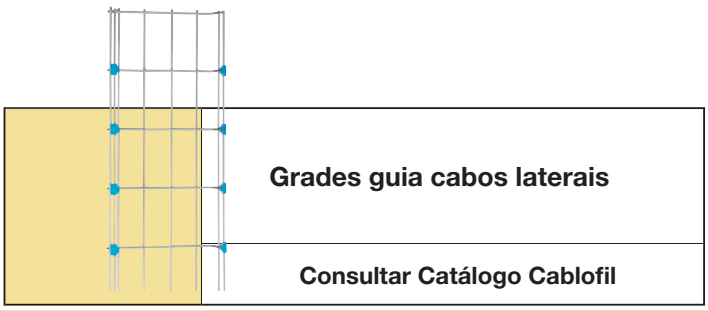

■ Chassi coluna ref. 373 28

Tensão de isolamento dos suportes de barras do chassi coluna de acordo com EN 60947-1/IEC 60664-1: 1000 V∿
Tensão de impulso (Uimp): 12 kV

Correntes de trabalho das barras em C

Ref.	IP ≤ 30	IP > 30	Seção (mm²)	I²t (A²s)	Icw_{1s} (A)
374 60	500	400	155	0,5 10^9	22000
374 61	800	630	265	1,4 10^9	38000
374 62	1250	1000	440	3,9 10^9	63000
098 82	1450	1250	640	8,3 10^9	91000
098 83	1900	1600	710	1,0 10^{10}	100000

Valor admissível das correntes de curto-circuito

Icc pico (Ipk em kÂ)

Configuração do chassi coluna	Barras em C				
	347 60 155 mm²	374 61 265 mm²	374 62 440 mm²	098 82 640 mm²	098 83 710 mm²
A	40	50	60	70	75
B	70	90	120	140	150
C	90	120	150	170	180

Os valores de Icc crista permissíveis são respectivamente dados para chassi coluna ref. 373 28 com 3 suportes equidistantes.

A
Sem base de aparelho

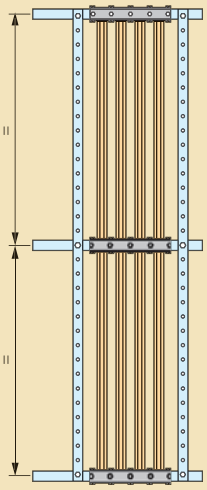

B
Com 2 bases de aparelho

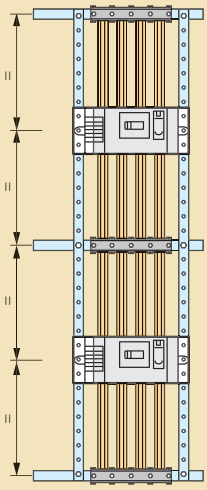

C
Com 4 bases de aparelho

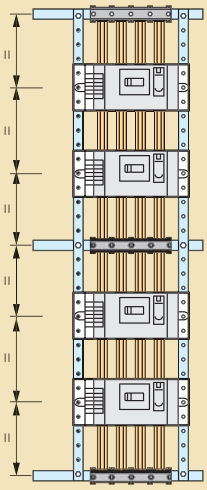

■ Bases suportes tripolares

Tensão de isolamento das bases suportes DPX de acordo com EN 60947-1/IEC 60664-1: 690 V∿
Tensão de impulso (Uimp): 8 kV

Para DPX 630
ref. 098 71

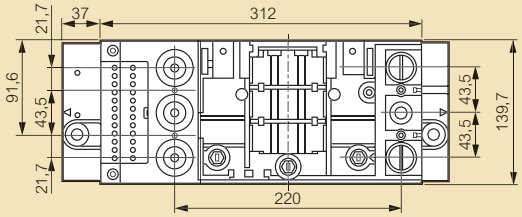

Para DPX 250
ref. 098 67

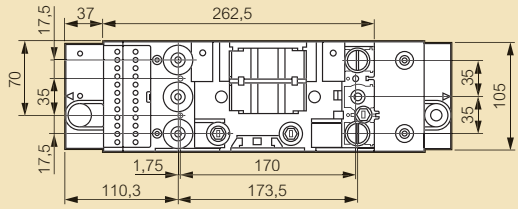

■ Proteção do conexão

Tampa-bornes para base versão fixa 3P

Para DPX 630 ref. 098 12

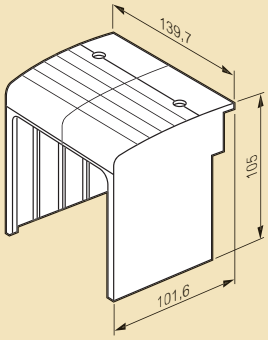
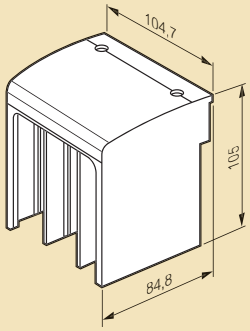
Para DPX 250 ref. 098 11