ELVOX®
Communicating in style

Automazioni Residenziali
Residential Automation
Automatismes Résidentiels

Espressione del carattere dinamico e incline all'innovazione

Da 15 anni Elvox presenta nuove soluzioni per l'Automazione, facili da installare e semplici da usare.
L'ampia gamma di prodotti permette di coprire tutte le necessità installative e comprende l'automazione per: cancelli ad anta scorrevole o battente, basculanti, barriere, serrande, tapparelle, finestre e sistemi dedicati a strutture di parcheggio.
Attuatori ed accessori sono il frutto della più moderna ricerca sia nel design sia nella progettazione meccanica ed elettronica. Il collaudo di ogni prodotto al 100% e un'accurata scelta dei materiali garantisce l'affidabilità e funzionalità nel tempo, nel rispetto delle normative internazionali.

Dynamic and innovation-driven

For the last 15 years Elvox has been developping new automation solutions that are easy to install and simple to use. Our extensive range of products enables us to cover all installation requirements and includes automation systems for sliding and swing gates, up-and-over garage doors, barriers, roller shutters, roller blinds, windows and dedicated parking systems.
Our actuators and accessories are the result of state-of-the-art research into mechanical/electronic design and styling.
The rigorous testing of every product and the meticulous selection of construction materials mean that long-term reliability and functionality are guaranteed, in accordance with international standards and regulations.

Expression du caractère dynamique et enclin à l'innovation

Depuis 15 années, Elvox présente de nouvelles solutions pour les Automatismes, faciles à installer et simples à utiliser.
La vaste gamme de produits permet de couvrir tous les besoins d'installation et comprend les automatismes pour : portails à portes coulissantes ou à battants, portes basculantes, barrières, rideaux, volets roulants, fenêtres et systèmes dédiés aux structures de stationnement. Les actionneurs et les accessoires sont le risultat de la recherche la plus moderne tant du point de vue du design que de la conception mécanique et électronique. Chaque produit est entièrement testé et le choix précis des matériaux utilisés garantit la fiabilité et le fonctionnement dans le temps, dans le respect des normes internationales.

ELVOX®
Communicating in style

12 V DC 24 V DC

Controlled Quality 100% Tested

Lead Free RoHS

Eco RAEE

Sicurezza e risparmio

I nuovi sistemi di automazioni Elvox garantiscono l'apertura e chiusura dell'automazione in totale sicurezza per l'utente finale grazie all'utilizzo di motori, schede di comando e accessori in bassa tensione. L'utilizzo di automazioni in bassa tensione, oltre ad assicurare un risparmio nei consumi, permette di applicare la funzione anti black-out, che può assicurare il funzionamento dell'automazione anche in assenza di energia elettrica.
Inoltre si riducono i tempi d'installazione e gestione grazie l'utilizzo delle schede con display e la nuova funzione "LEARN EASY" che permette di eseguire un immediata e facile programmazione.
Elvox da sempre presta la massima attenzione alla salvaguardia dell'ambiente realizzando tutti i prodotti conformi a quanto richiesto dalle direttive per i componenti (RoHS) e lo smaltimento dei rifiuti elettronici (RAEE).

Safety and energy saving

The new Elvox automation systems can be opened and closed in total safety by end-users, thanks to the use of low-voltage motors, control circuit boards and safety accessories. Besides saving power, our low-voltage automation systems incorporate an anti-blackout function that enables automatic gates to be operated even in the event of a power failure.
Installation and management times are also reduced thanks to the use of control boards with display, as well as the new "LEARN EASY" function for instant and easy programming.
Elvox has always paid the utmost attention to environmental protection by manufacturing products that are fully compliant with EU directives for electronic components (RoHS) and the disposal of electronic waste (RAEE).

Sécurité et économie

Les nouveaux systèmes Elvox garantissent l'ouverture et la fermeture des automatismes en toute sécurité pour l'utilisateur final grâce à l'emploi de moteurs, cartes de commande et accessoires en basse tension. L'utilisation d'automatismes en basse tension, outre le fait d'assurer une économie des consommations, permet d'appliquer la fonction contre les black-out, qui peut assurer le fonctionnement de l'automatisme même en cas de coupure de courant.
De plus, les temps d'installation et de gestion sont réduits grâce à l'emploi des cartes avec afficheur et la nouvelle fonction "LEARN EASY" qui permet d'effectuer une programmation immédiate et aisée.
Elvox est depuis toujours attentive à la sauvegarde de l'environnement : elle réalise tous ses produits conformément aux dispositions des directives pour les composants (RoHS) et l'élimination des déchets électroniques (RAEE).

SERIE ES

Ante Scorrevoli – Sliding gates – Portes coulissantes

ES04 - ES06

Automazione, serie ES, per cancelli scorrevoli in ambito residenziale, condominiale e industriale ad uso intensivo. L'attuatore elettromeccanico irreversibile è dotato di un motore in bassa tensione, 12 Vcc, e uno sblocco meccanico che permette di aprire e chiudere il cancello manualmente.
La scheda elettronica di comando è integrata al corpo dell'attuatore.
Tutti gli attuatori sono predisposti per l'alloggiamento della batteria tampone art. ZBA1 (opzionale).

ES series automation for intensive use for sliding gates in residential estates, apartment blocks and industrial facilities. The non-reversible electromechanical actuator is equipped with a 12 Vdc low-voltage motor and a mechanical lock release which enables the gate to be opened and closed manually.
The command electronic card is built-in in the actuator body. All actuators are preset to lodge the back-up battery type ZBA1 (optional).

Automatisme série ES pour portails coulissants résidentiels, de copropriétés et industriels pour emploi intensif. L'actionneur électromécanique irréversible est équipé d'un moteur en basse tension, 12 Vcc, et d'un déverrouillage mécanique qui permet d'ouvrir et fermer le portail manuellement. La carte électronique de commande est intégrée au corps du moteur. Tous les moteurs sont prédisposés pour l'emplacement de la batterie de secours art. ZBA1 (facultatif).

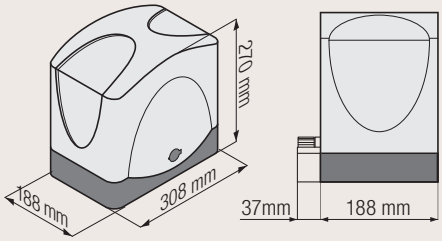

ELVOX®
Communicating in style

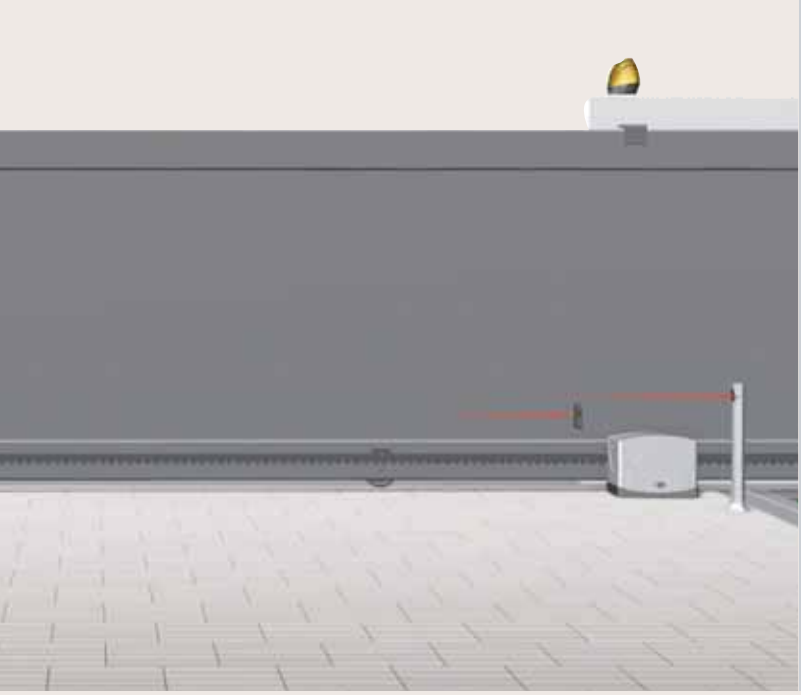

Kit ESK4 - ESK6

Kit per ante scorrevoli
1 Attuatore 12Vcc con scheda elettronica di comando e ricevitore radio rolling-code
1 Lampeggiante
1 Radiocomando 433 MHz
1 Coppia di Fotocellule orientabili a 180°
1 Selettore a chiave
1 Cartello “Attenzione”

Kit for sliding gates
1 Sliding actuator 12 Vdc with electronic control card and radio receiver rolling code
1 Flashing light
1 433 MHz radio control
1 180° Pair photocells adjustable
1 Key selector
1 “Warning” sign

Kit pour portes coulissantes
1 Motoréducteur coulissant 12Vcc avec carte électronique de contrôle et récepteur radio rolling-code
1 Lampe clignotante
1 Radiocommande 433 MHz
1 Jeu de cellules photoélectriques à 180°
1 Sélecteur à clé
1 Plaque de signalisation

CARATTERISTICHE TECNICHE / TECHNICAL CHARACTERISTICS / CARACTERISTIQUES TECHNIQUES

Alimentazione	Power supply voltage	Alimentation	230 Vac
Frequenza	Frequency	Fréquence	50-60 Hz
Alimentazione motore	Motor Supply	Alimentation motorèducteur	12 Vcc-Vdc
Potenza motore	Motor Power	Puissance motorèducteur	40 W
Velocità di apertura	Opening speed	Vitesse d’ouverture	10 m/min
Ciclo di lavoro	Operation cycle	Cycle de travail	intensivo-intensive
Modulo cremagliera	Pack Pinion	Module crémaillère	4
Temp. di funzionamento	Operating Temperature	Temp. de fonctionnement	-20 ÷ 55 °C
Grado di protezione	Protection degree	Degrée de protection	IP45
Peso max. anta	Max. gate weight	Poids max. porte	400-600 Kg

SERIE EA

Ante Battenti – Swinging gates – Portes battantes

EA20/SE

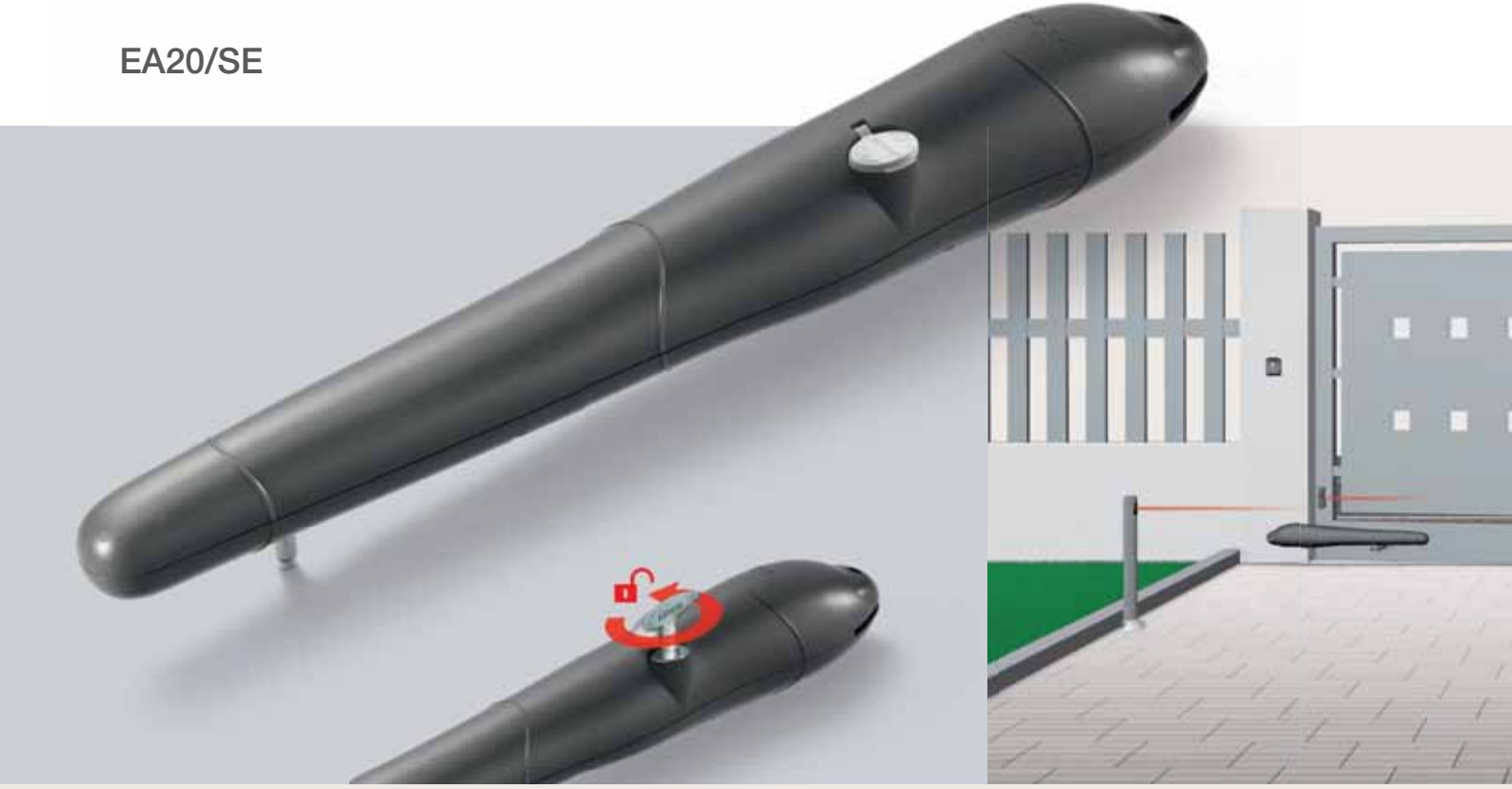

Gli attuatori elettromeccanici Serie EA sono stati progettati per automatizzare cancelli a battente, il nuovo design e l'elevato standard tecnologico portano questa serie ai vertici della categoria. Il dispositivo di frizione elettronica e la tensione di esercizio a 12 Vcc ne consentono un uso intensivo con la massima sicurezza. Il gruppo riduttore a doppio rinvio è contenuto in una cassa d'alluminio pressofuso, in bagno di speciale grasso autolivellante perfettamente sigillato che evita la necessità di manutenzione ordinaria. Lo sblocco meccanico è accessibile mediante apposita chiave.

EA series electromechanical actuators have been designed for the automation of swing gates. The series is the best in its class in terms of its sophisticated design and advanced technology. Furthermore the electronic clutch and 12 Vdc operating voltage ensure intensive use in total safety.
The double-transfer gearmotor is housed in a die-cast aluminium case, filled with special self-levelling grease, which is perfectly sealed and requires no routine maintenance. The lock release mechanism is operated by means of a special key.

Les actionneurs série EA électromécaniques ont été conçus pour automatiser des portails à battants. Leur nouveau design et leur haut standard technologique les placent aux plus hauts niveaux de leur catégorie, ainsi que le dispositif d'embrayage électronique et la tension d'exercice de 12 Vcc qui en permettent une utilisation intensive tout en garantissant la plus grande sécurité. Le groupe réducteur, à double renvoi, est contenu dans une caisse en aluminium moulé sous pression, en bain de graisse spéciale autonivelante parfaitement hermétique qui évite l'entretien courant. On accède au déverrouillage mécanique à l'aide d'une clé spéciale.

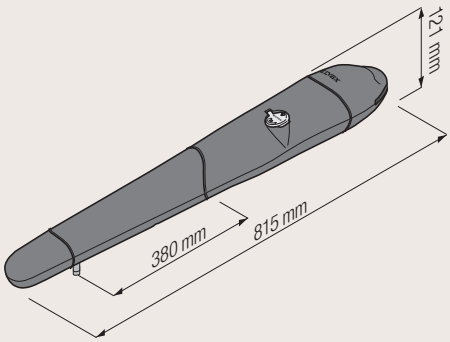

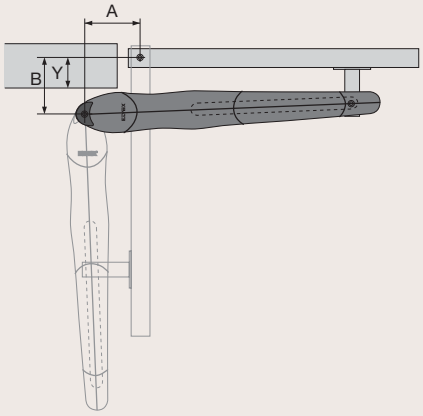

	90°	110°
A	150	150
B	150	130
Y	60	50

ELVOX®
Communicating in style

Kit EAK2

Kit per ante battenti
2 Attuatori 12 Vcc
1 Centrale di comando con scheda elettronica di comando e ricevitore radio rolling-code
1 Lampeggiante
1 Radiocomando 433 MHz
1 Coppia di Fotocellula orientabili a 180°
1 Selettore a chiave
1 Cartello “Attenzione”

Kit for swinging gates
2 Swinging actuators 12 Vdc
1 Control unit with electronic card and radio receiver rolling-code.
1 Flashing light
1 433 MHz radio control
1 180° Pair photocells adjustable
1 Key selector
1 “Warning” sign

Kit pour portes battantes
2 Motoréducteurs 12 Vcc
1 Centrale de commande avec carte électronique et récepteur radio rolling-code
1 Lampe clignotante
1 Radiocommande 433 MHz
1 Jeu de cellules photoélectriques à 180°
1 Sélecteur à clé
1 Plaque de signalisation

CARATTERISTICHE TECNICHE / TECHNICAL CHARACTERISTICS / CARACTERISTIQUES TECHNIQUES

Alimentazione	Power supply voltage	Alimentation	230 Vac
Frequenza	Frequency	Fréquence	50-60 Hz
Alimentazione motore	Motor Supply	Alimentation motoréducteur	12 Vcc-Vdc
Potenza motore	Motor Power	Puissance motoréducteur	30 W
Velocità di apertura a 90°	90° Opening speed	Vitesse d’ouverture à 90°	20 sec
Ciclo di lavoro	Operation cycle	Cycle de travail	intensivo-intensive
Temp. di funzionamento	Operating Temperature	Temp. de fonctionnement	-20 ÷ 55 °C
Grado di protezione	Protection degree	Degrée de protection	IP44
Angolo max di apertura	Max width angle	Angle de prise de vue max	120°
Lunghezza max anta	Leaf max dimension	Longueur max du vantail	2 m
Peso max. anta	Max. leaf weight	Poids max. du vantail	200 Kg

SERIE EI

Ante Battenti – Swinging gates – Portes battantes

EI20/SE

Gli attuatori interrati, serie EI, sono progettati per automatizzare cancelli ad anta battente. Ogni attuatore si compone di un motore in bassa tensione a 12 Vcc e di un gruppo riduttore, racchiusi in una cassa completamente stagna di alluminio di grosso spessore, con ridottissimo ingombro esterno, tale da agevolarne l'installazione.
Gli attuatori Serie EI non alterano l'estetica dei cancelli, grazie all'installazione completamente a scomparsa.

EI series underground actuators have been designed for the automation of swing gates.
Each actuator consists of a low-voltage 12 Vdc motor with a gear unit housed in a sturdy, compact aluminium case for easy installation.
EI series actuators are fully hidden from the view and therefore they have no impact on the aesthetic of the gates.

Les actionneurs enterrés série EI électromécaniques ont été conçus pour automatiser des portails à battants. Tous les actionneurs se composent d'un moteur en basse tension à 12 Vcc et d'un groupe réducteur contenus dans une caisse complètement étanche en aluminium de forte épaisseur mais d'encombrement externe très réduit pour en faciliter l'installation .
Les actionneurs enterrés EI s'intègrent parfaitement aux canons esthétiques des portails grâce à leur installation entièrement escamotable.

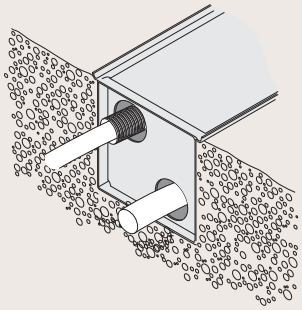

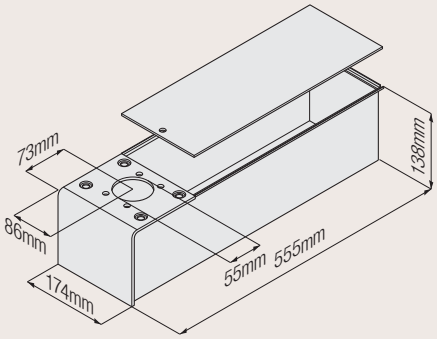

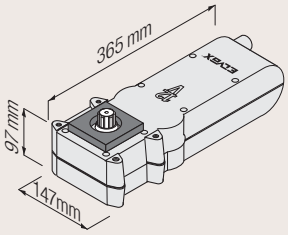

ELVOX®
Communicating in style

Kit EIK2

Kit per ante battenti
2 Attuatori a 12 Vcc
1 Centrale di comando con scheda elettronica di comando e ricevitore radio rolling-code
1 Lampeggiante
1 Radiocomando 433 MHz
1 Coppia di Fotocellule orientabili a 180°
1 Selettore a chiave
1 Cartello “Attenzione”

Kit for swinging gates
2 12 Vdc Swinging actuators
1 Control unit with electronic card and radio receiver rolling-code.
1 Flashing light
1 433 MHz radio control
1 180° Pair photocells adjustable
1 Key selector
1 “Warning” sign

Kit pour portes battantes
2 Motoréducteurs à 12 Vcc
1 Centrale de commande avec carte électronique et récepteur radio rolling-code
1 Lampe clignotante
1 Radiocommande 433 MHz
1 Jeu de cellules photoélectriques à 180°
1 Sélecteur à clé
1 Plaque de signalisation

Kit EIC2/L

CARATTERISTICHE TECNICHE / TECHNICAL CHARACTERISTICS / CARACTERISTIQUES TECHNIQUES

Alimentazione	Power supply voltage	Alimentation	230 Vac
Frequenza	Frequency	Fréquence	50-60 Hz
Alimentazione motore	Motor Supply	Alimentation motorèducteur	12 Vcc-Vdc
Potenza motore	Motor Power	Puissance motorèducteur	30 W
Velocità di apertura a 90°	90° Opening speed	Vitesse d’ouverture à 90°	20 sec
Ciclo di lavoro	Operation cycle	Cycle de travail	intensivo-intensive
Temp. di funzionamento	Operating Temperature	Temp. de fonctionnement	-20 ÷ 55 °C
Grado di protezione	Protection degree	Degrée de protection	IP67
Angolo max di apertura	Max width angle	Angle de prise de vue max	360°
Lunghezza max anta	Leaf max dimension	Longueur max du vantail	2 m
Peso max. anta	Max. leaf weight	Poids max. du vantail	200 Kg

SERIE EI

Ante battenti – Swinging gates – Portes battantes

230 V AC

EI70/D - EI70/S

Kit per ante battenti
2 Attuatori interrati a 230V
1 Centrale di comando con scheda elettronica di comando e ricevitore radio rolling-code
1 Lampeggiante
1 Radiocomando 433 MHz
1 Coppia di Fotocellula orientabili a 180°
1 Selettore a chiave
1 Cartello “Attenzione”

Kit for swinging gates
2 230V Underground actuators
1 Control unit with electronic card and radio receiver rolling-code.
1 Flashing light
1 433 MHz radio control
1 180° Pair photocells adjustable
1 Key selector
1 “Warning” sign

Kit pour portes battantes
2 Motoréducteurs enterré à 230V
1 Centrale de commande avec carte électronique et récepteur radio rolling-code
1 Lampe clignotante
1 Radiocommande 433 MHz
1 Jeu de cellules photoélectriques à 180°
1 Sélecteur à clé
1 Plaque de signalisation

Kit EIC7/L

CARATTERISTICHE TECNICHE / TECHNICAL CHARACTERISTICS / CARACTERISTIQUES TECHNIQUES

Alimentazione	Power supply voltage	Alimentation	230 Vac
Frequenza	Frequency	Fréquence	50-60 Hz
Alimentazione motore	Motor Supply	Alimentation motoréducteur	230 Vac
Potenza motore	Motor Power	Puissance motoréducteur	250 W
Velocità di apertura a 90°	90° Opening speed	Vitesse d’ouverture à 90°	23 sec
Temp. di funzionamento	Operating Temp.	Temp. de fonctionnement	-20 ÷ 55 °C
Grado di protezione	Protection degree	Degrée de protection	IP67
Angolo max di apertura	Max width angle	Angle de prise de vue max	110°
Lunghezza max anta	Leaf max dimension	Longueur max du vantail	3 m
Peso max. anta	Max. leaf weight	Poids max. du vantail	350 Kg

SERIE EN

Porte Sezionali – Sectional garage doors – Portes de garage

Communicating in style

EN05

Guide	H/L (mm)	2000	2500	3000	3500	4000
EN11	2250	**EN05**	**EN05**	**EN05**	**EN05**	**EN05**
EN12	2500	**EN05**	**EN05**	**EN05**	**EN05**	
EN13	3250	**EN05**	**EN05**	**EN05**		

Attuatore elettromeccanico irreversibile, serie EN, ad elevato contenuto tecnologico per porte basculanti sezionali, dotato di motore in bassa tensione a 24Vcc per una assoluta sicurezza.
La centralina dispone di luce di cortesia di serie.

EN series, high tecnology non-reversible electromechanical actuator for sectional doors, is working on 24 Vdc for complete safety. Control unit is provided with courtesy lamp as standard.

Le motoréducteur électromécanique irréversible, série EN, à haut contenu technologique pour portes basculantes sectionnelles, fonctionne en basse tension de 24 Vcc, pour une sécurité absolue. La centrale de commande est dotée de série d'une lampe de courtoisie.

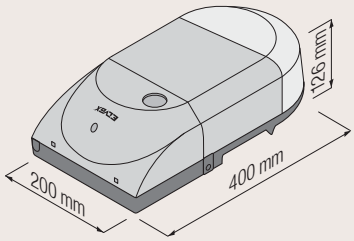

CARATTERISTICHE TECNICHE / TECHNICAL CHARACTERISTICS / CARACTERISTIQUES TECHNIQUES

Alimentazione	Power supply voltage	Alimentation	230 Vac
Frequenza	Frequency	Fréquence	50-60 Hz
Alimentazione motore	Motor Supply	Alimentation motoréducteur	24 Vcc-Vdc
Assorbimento	Power absorption	Puissance absorbée	< 3,9 W (stand-by)
Massima trazione	Max. pull force	Force max en traction	500 N
Velocità di apertura	Opening speed	Vitesse d'ouverture	15 sec
Temp. di funzionamento	Operating Temperature	Temp. de fonctionnement	-20 ÷ 60 °C
Grado di protezione	Protection degree	Degrée de protection	IP20

SERIE ZP

Serrande Avvolgibili – Rolling Shutters – Rideaux Roulants

ZP08 - ZP09

I motoriduttori elettromeccanici serie ZP per serrande avvolgibili reversibili o irreversibili, dispongono di un dispositivo di fine corsa con memoria meccanica, autoregolante in modo da ottenere l'arresto della serranda alcuni centimetri prima che essa incontri il suo fermo meccanico durante la manovra di apertura.
Nella versione reversibile la serranda può essere sollevata a mano, perciò è consigliato l'utilizzo di serrature esterne.
Nella versione irreversibile, in caso di mancanza di alimentazione si può manovrare la serranda manualmente, mediante rotazione della manopola di sblocco.
Per diametri diversi da 60 e 200 mm utilizzare gli adattatori in dotazione.

The electromechanical geared motors, series ZP, for reversible and non-reversible rolling shutters are equipped with a limit switch with mechanical memory, which is self-adjusting so as to ensure that the shutter stops a few centimetres before it reaches its mechanical stop during the opening cycle.
The shutter can be lifted manually in the reversible version, therefore we recommend the installation of external locks. On the non-reversible version, the shutter can be opened and closed manually, by turning the release knob in the event of a power failure.
For different diameters from 60 and 200 mm use provided adaptors.

Les motoréducteurs électromécaniques, série ZP, pour rideaux métalliques réversibles et irréversibles, sont dotés d'un dispositif de fin course avec mémoire mécanique, avec auto-réglage de façon à obtenir l'arrêt du volet roulant quelques centimètres avant que le volet arrive à son blocage mécanique pendant la manoeuvre d'ouverture. Dans la version réversible, le rideau peut être soulevé manuellement ; par conséquent, il est conseillé d'utiliser des serrures extérieures. Dans la version irréversible, en cas de coupure de courant, le volet peut être manoeuvré manuellement par la manivelle de secours. Pour des diamètres différents de 60 et 200 mm, utiliser les adaptateurs en dotation.

CARATTERISTICHE TECNICHE / TECHNICAL CHARACTERISTICS / CARACTERISTIQUES TECHNIQUES

Alimentazione	Power supply voltage	Alimentation	230 Vac
Frequenza	Frequency	Fréquence	50-60 Hz
Potenza motore	Motor Power	Puissance motorèducteur	630 W
Tempo di protezione	Safety time	Temps de sécurité	4 min.
Temp. funzionamento	Operating Temp.	Temp. fonctionnement	-20 ÷ 55 °C
Sollevamento	Lifting	Soulèvement	160 Kg

ELVOX®
Communicating in style

Kit ERK1

Kit ERK1

Kit per Serrande avvolgibili
1 Motoriduttore (Ø 48/60 mm, Ø 200/220 mm)
1 Cavo di alimentazione (L=4m)
1 Centrale di comando con scheda elettronica in bassa tensione.
1 Selettore a chiave

Kit for Rolling shutters
1 Gearmotor (Ø 48/60 mm, Ø 200/220 mm)
1 Electric power cable (L=4m)
1 Control unit with low voltage electronic card
1 Key selector

Kit pour Rideaux roulants
1 Motoréducteur (Ø 48/60 mm, Ø 200/220 mm)
1 Câble d'alimentation électrique (L=4m)
1 Centrale de commande avec carte électronique à basse tension
1 Sélecteur à clé

Kit ERK2

Kit ERK2

Kit per Serrande avvolgibili
1 Motoriduttore con freno elettromagnetico (Ø 48/60 mm, Ø 200/220 mm)
1 Cavo di alimentazione (L=4m)
1 Centrale di comando con scheda elettronica e ricevitore radio.
1 Lampeggiante 230V
1 Radiocomando 433 MHz
1 Coppia di Fotocellule orientabili a 180°
1 Selettore a chiave con sblocco elettrofreno

Kit for Rolling shutters
1 Gearmotor with electromagnetic brake (Ø 48/60 mm, Ø 200/220 mm)
1 Electric power cable (L=4m)
1 Control unit with electronic card with a radio receveir
1 230V Flashing light
1 433 MHz Radio control
1 180°Pair photocells adjustable
1 Key selector with electrobrake relasing

Kit pour Rideaux roulants
1 Motoréducteur avec frein électromagnetique (Ø 48/60 mm, Ø 200/220 mm)
1 Câble d'alimentation électrique (L=4m)
1 Centrale de commande avec carte électronique équipée de radiorécepteur
1 Lampe clignotante 230V
1 Radiocommande 433 MHz
1 Jeu de cellules photoélectriques à 180°
1 Sélecteur à clé avec débrayage

SERIE EV

Tapparelle e tende da sole - Roller Shutters and Sun Awnings - Volets Roulants et Auvent

EV20/45 - EV40/45

I motoriduttori tubolari, serie EV, sono adatti per tapparelle e tende da sole avvolgibili. Questa generazione di motoriduttori è stata concepita privilegiando la facilità di installazione anche su strutture esistenti.
Caratterizzati dalla possibilità di successive regolazioni, si contraddistingono per la loro silenziosità di funzionamento e arresto.

Tubular gearmotors in the EV series are designed for roller shutters and sun awnings. This generation of gearmotors has been designed with emphasis given to ease of installation (including on existing structures). Possible adjustments and low noise during starting and stopping, are important features to put in evidence.

Les motoréducteurs tubulaires, série EV, conviennent parfaitement aux volets et auvantes roulants. Cette génération de motoréducteurs a été conçue en privilégiant la facilité d'installation, même sur des structures existantes.
Ils sont caractérisés par la possibilité d'effectuer des réglages successifs et par leur niveau de bruit très faible en phase de fonctionnement et d'arrêt.

CARATTERISTICHE TECNICHE / TECHNICAL CHARACTERISTICS / CARACTERISTIQUES TECHNIQUES

			EV20 / 45	EV40 / 45
Alimentazione	Power supply voltage	Alimentation	230 Vac	230 Vac
Coppia	Torque	Couple	10 Nm	20 Nm
Potenza motore	Motor output	Puissance motoréducteur	112 W	145 W
Assorbimento motore	Motor absorption	Consommation	0,49 A	0,64 A
Velocità rotazione	Rotation speed	Vitesse de rotation	15 R.P.M.	15 R.P.M.
Grado di protezione	Protection degree	Degrée de protection	IP44	IP44
Portata Max.	Max. capacity	Capacité max.	20-30 kg	40-60 kg

SERIE ZBN

Barriere – Barriers - Barrières

Communicating in style

ZBNC

Barriera elettromeccanica stradale, serie ZBNC, irreversibile con motore a 12 Vcc e centralina di comando. Abbinata alle aste ZBNA/3T o ZBNA/4T è adatta per il controllo del passaggio di veicoli.

ZBN series, electromechanical non-reversible road barrier with 12 Vdc motor and control unit. Combined with the arm ZBNA/3T or ZBNA/4T, this product is designed for control of vehicle transit.

Barrière électromécanique routière, série ZBNC, irréversible avec motoréducteur à 12 Vcc et centrale de commande. Associée aux lisses ZBNA/3T ou ZBNA/4T, elle est appropriée pour le contrôle du passage des véhicules.

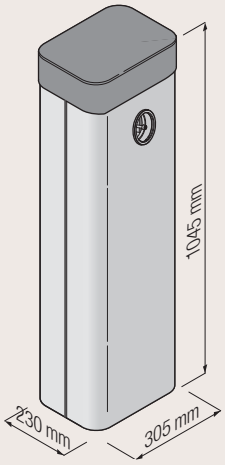

CARATTERISTICHE TECNICHE / TECHNICAL CHARACTERISTICS / CARACTERISTIQUES TECHNIQUES

			ZBNC
Alimentazione	Power supply voltage	Alimentation	230 Vac
Frequenza	Frequency	Fréquence	50-60 Hz
Alimentazione motore	Motor Supply	Alimentation motorèducteur	12 Vcc-Vdc
Potenza motore	Motor Power	Puissance motorèducteur	45 W
Velocità d'apertura a 90°	90° Opening speed	Vitesse d'ouverture à 90°	3-6 sec
Ciclo di lavoro	Operation cycle	cycle de travail	intensivo-intensive
Temp. di funzionamento	Operating Temperature	Temp. de fonctionnement	-20 ÷ 55 °C
Grado di protezione	Protection degree	Degrée de protection	IP45

VIDEOCITOFONIA TVCC AUTOMAZIONI TELEFONIA DOMOTICA

ELVOX®
Communicating in style

Elvox si riserva la facoltà di modificare le caratteristiche tecniche costruttive senza preavviso, al fine di migliorare la produzione. STUDIOVERDE - DEPAUK.015 - ED00 - 7/2010

ITALY

Padova
Via A. Ferrero, 9
35133 Padova

Milano
Via Conti Biglia, 2
20162 Milano

Torino
Strada del Drosso, 33/8
10135 Torino

INTERNATIONAL

ELVOX Austria GmbH
Grabenweg 67
A-6020 Innsbruck

ELVOX Shanghai Electronics Co. Ltd
3. Floor No. 2 Building No. 1898 Lai Yin Road
Hi-Tech Park SongJiang, Jiu Ting District
Shanghai 201615

ELVOX SPA - SEDE CENTRALE
Via Pontarola, 14/a - 35011 Campodarsego (PD)
Tel 049 9202511 - Fax 049 9202603 - info@elvox.com
Telefax Export Dept. ..39/049 9202601 - elvoxexp@elvox.com

www.elvox.com

CERT. n° 9110.ELVO
CSQ IQNet
UNI EN ISO 9001:2008